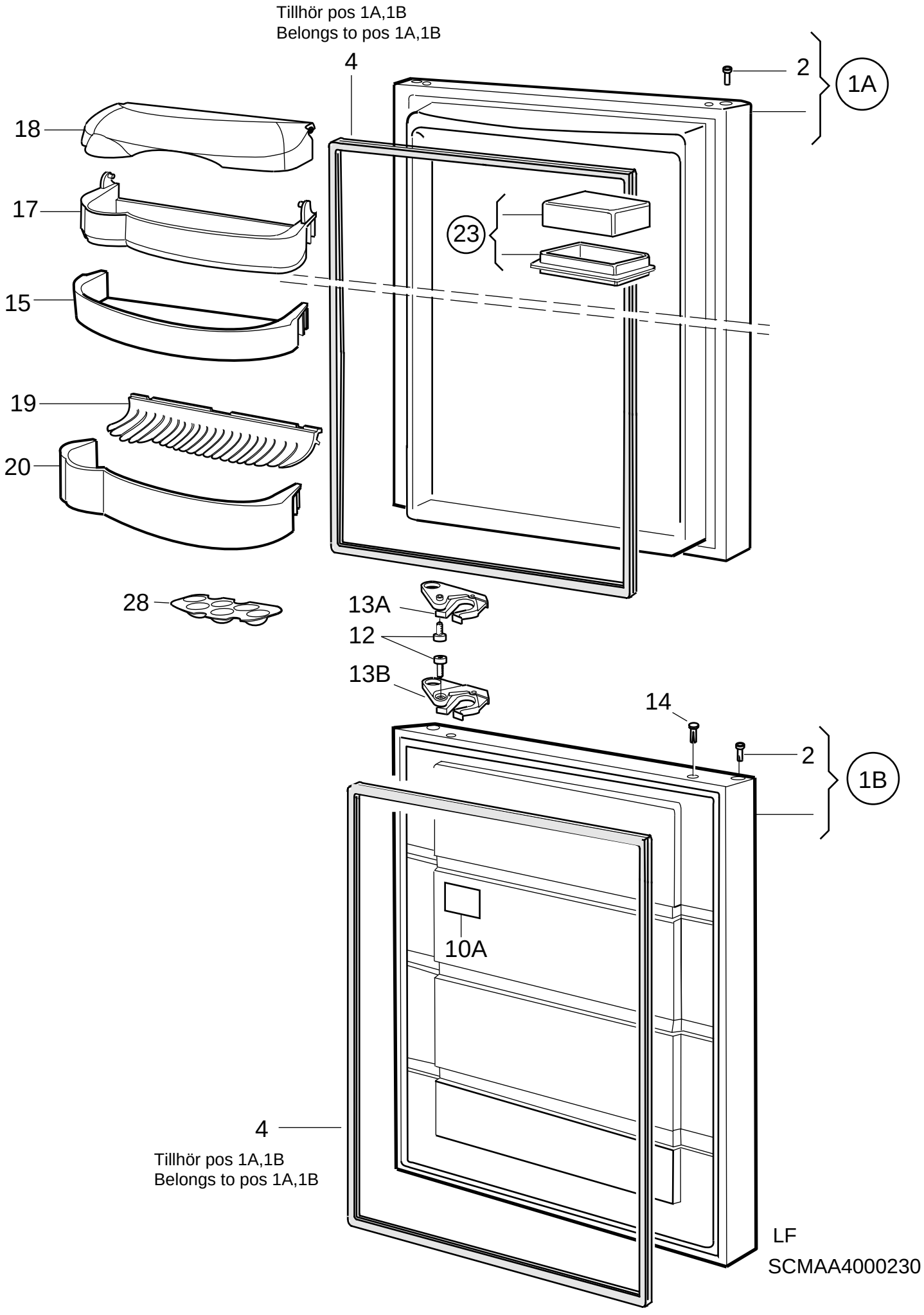
Tillhör pos 1A,1B
Belongs to pos 1A,1B
4
2
1A
18
17
23
15
19
20
28
13A
12
13B
14
2
1B
10A
4
Tillhör pos 1A,1B
Belongs to pos 1A,1B
LF
SCMAA4000230