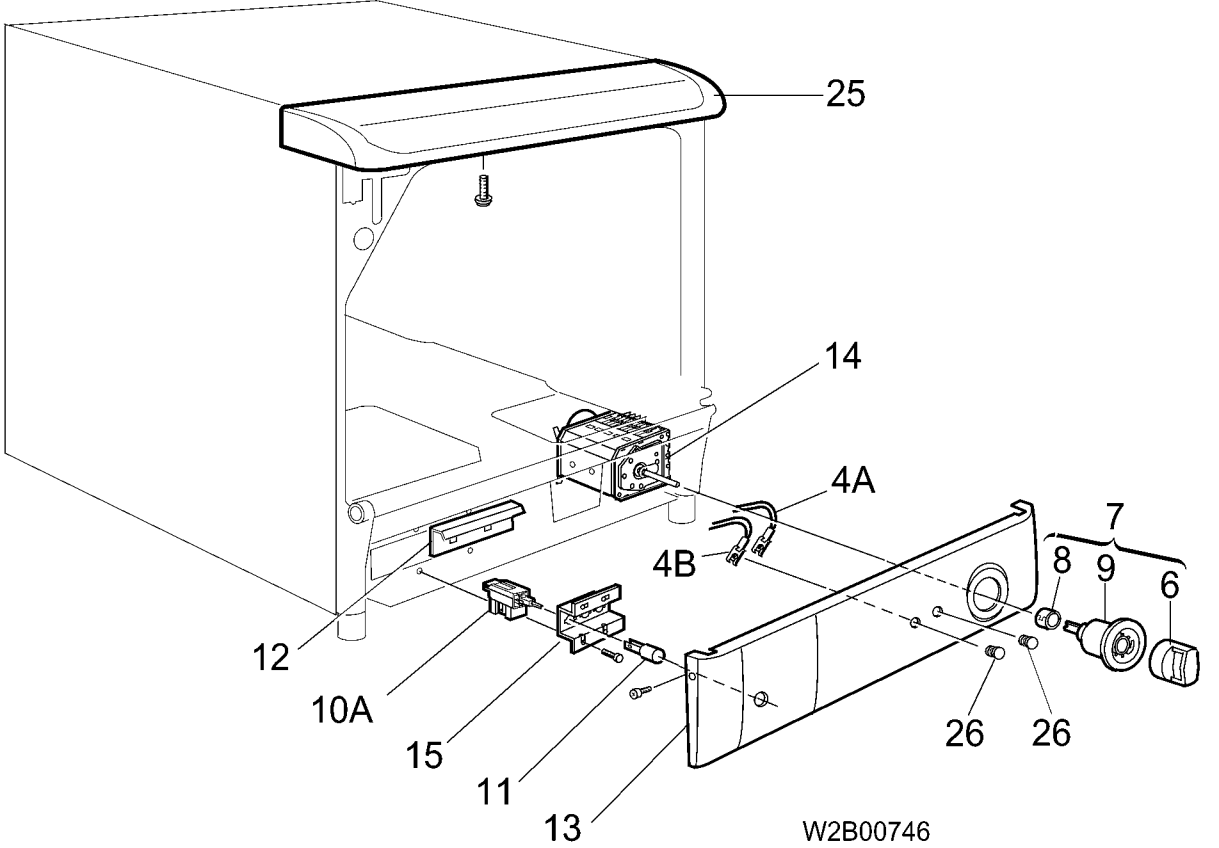
25
14
4A
4B
7
8
9
6
12
10A
15
11
13
26
26
W2B00746