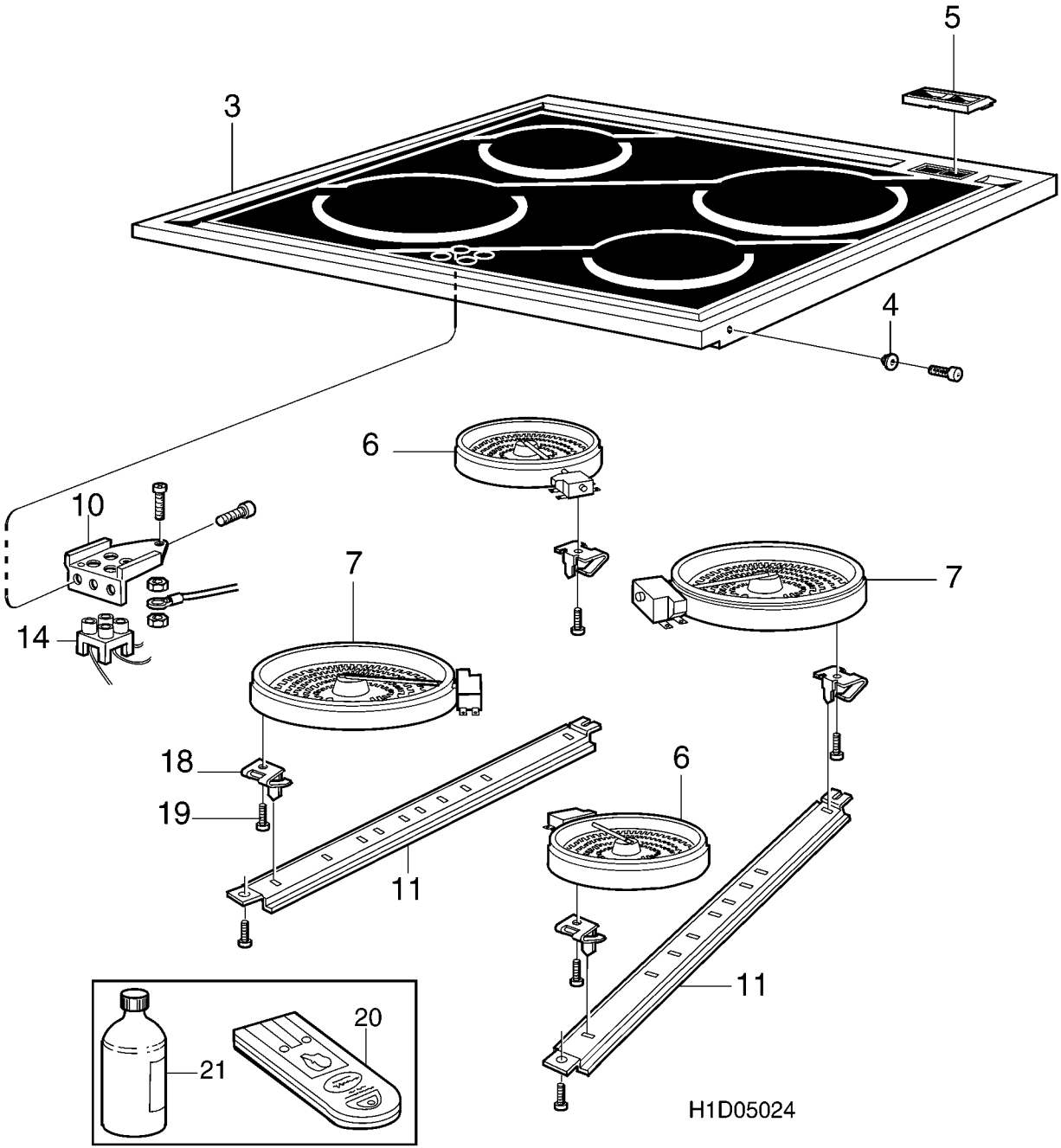
5
3
4
6
10
7
7
14
18
19
6
11
11
20
21
H1D05024