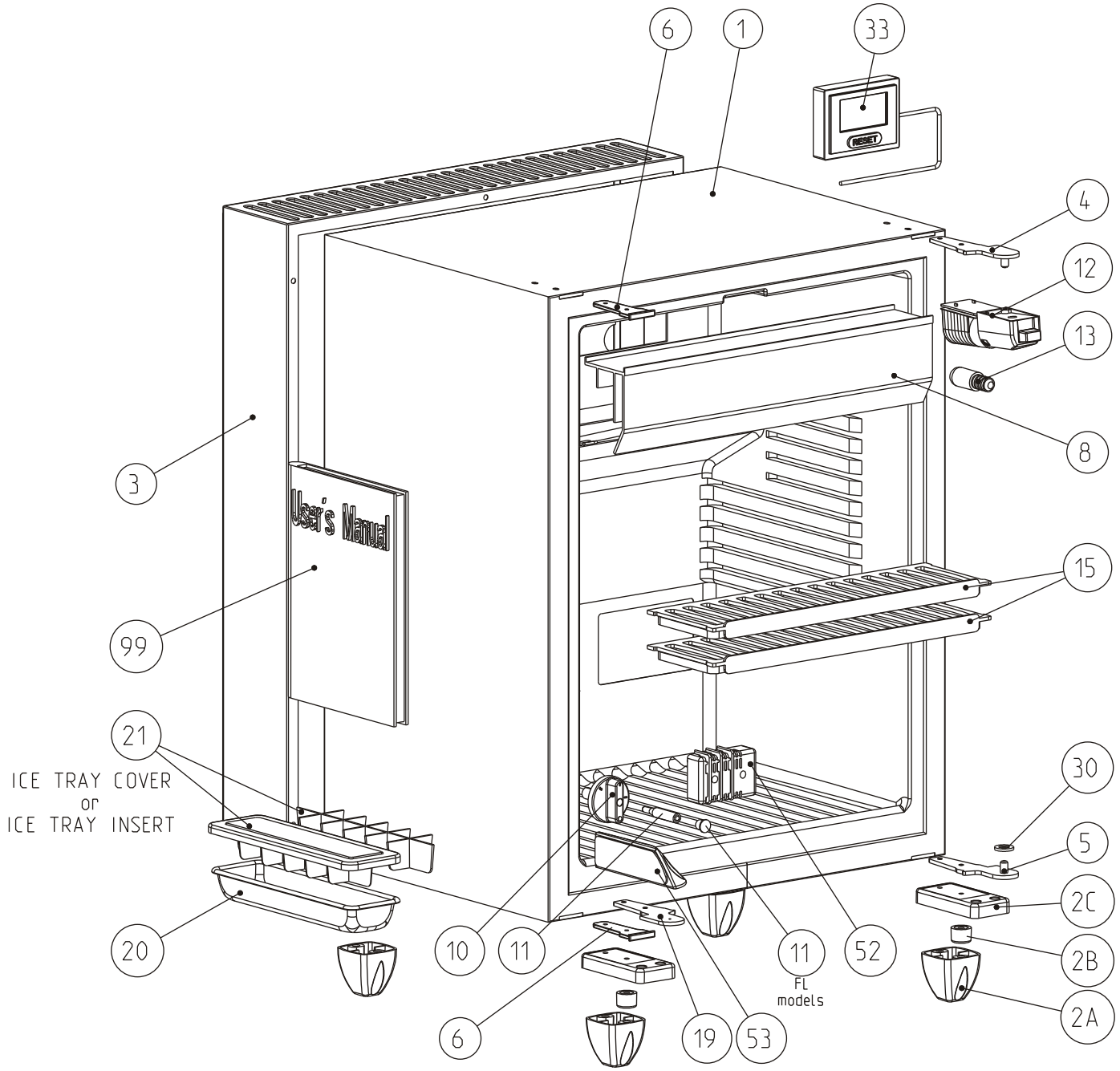

Pp294262001

Only the spare parts, which are listed, are really in the product!
Nur die im Text aufgeführteten Ersatzteile sind tatsächlich im Produkt!