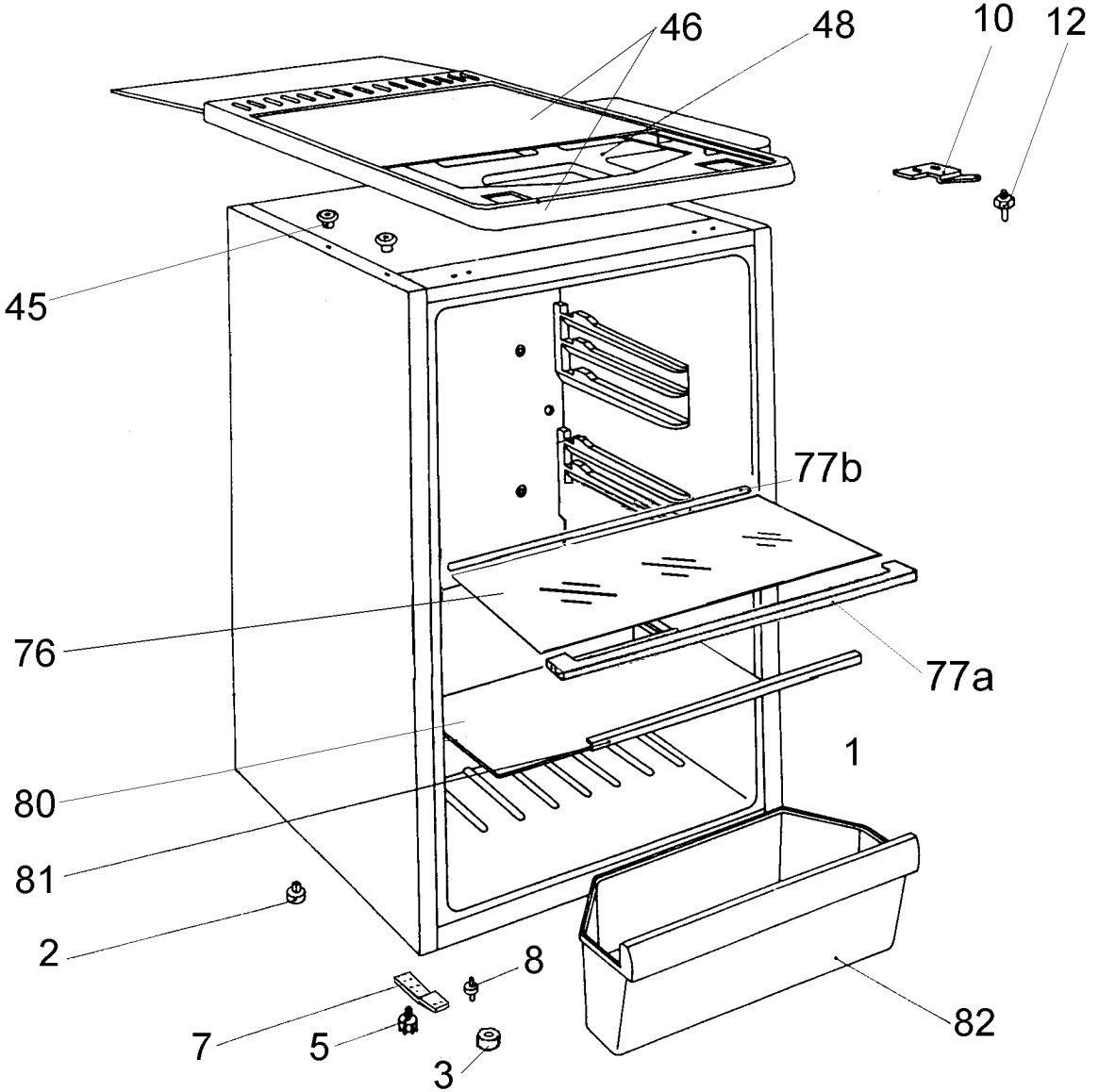

EN Only the spare parts which are listed, are really in the products!
DE Nur die im Text aufgeführten Ersatzteile sind tatsaechlich bei dem Produkt!
ES Sólo las piezas de recambio listadas son realmente en el producto!
FR Seulement les pieces détachées dans la liste des pieces sont vraiment dans le produit!
IT Soltanto i ricambi elencanti sono veramente nel prodotto!
SE Endast de reservdelar som finns i texten hor till produkten!
HU A termék csak a listában található alkatrészeket tartalmazza!