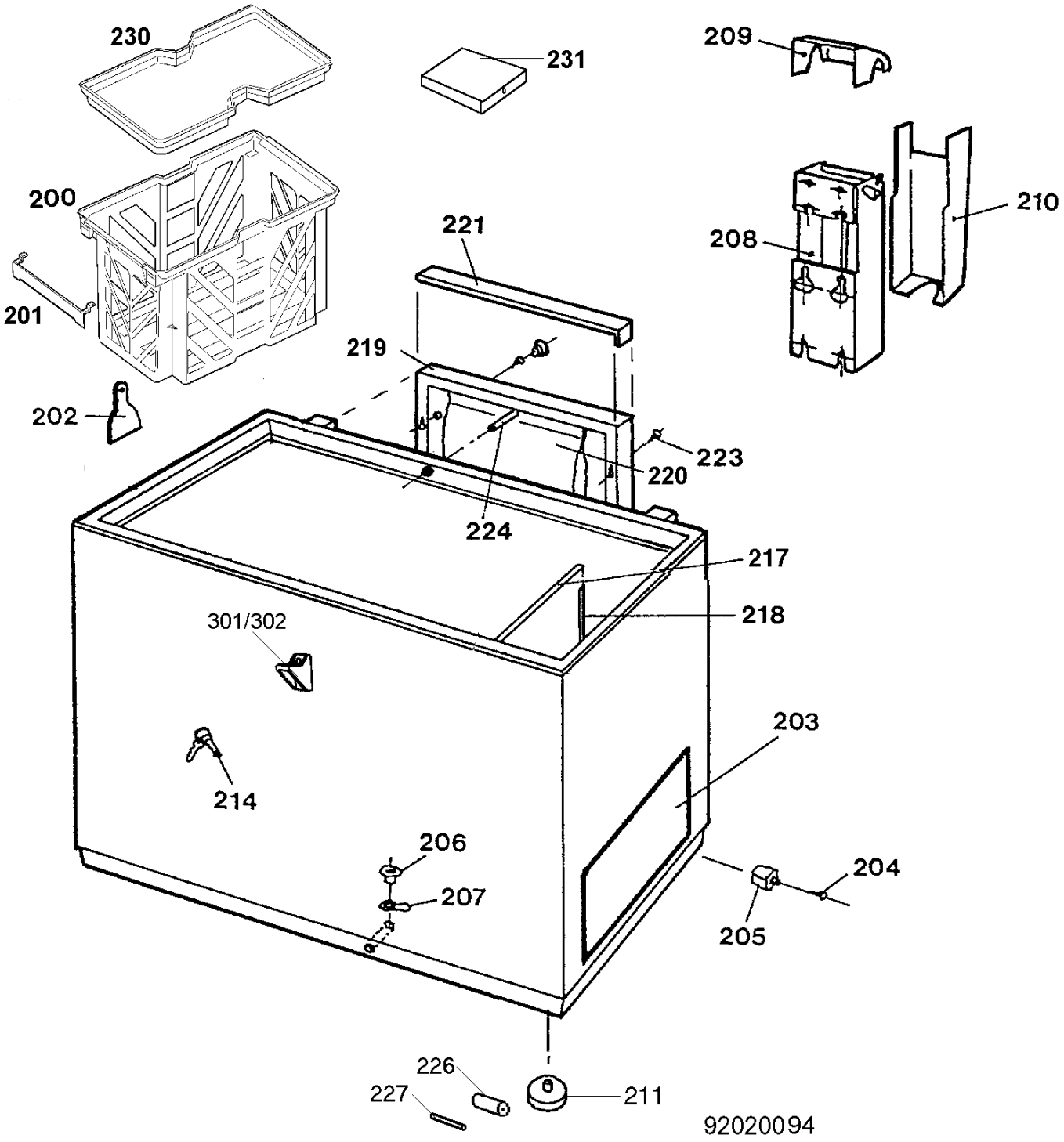
230
231
209
200
210
208
221
201
219
202
223
220
224
217
218
301/302
203
214
206
204
207
205
226
227
211
92020094