INDOOR UNIT - UNITÀ INTERNA

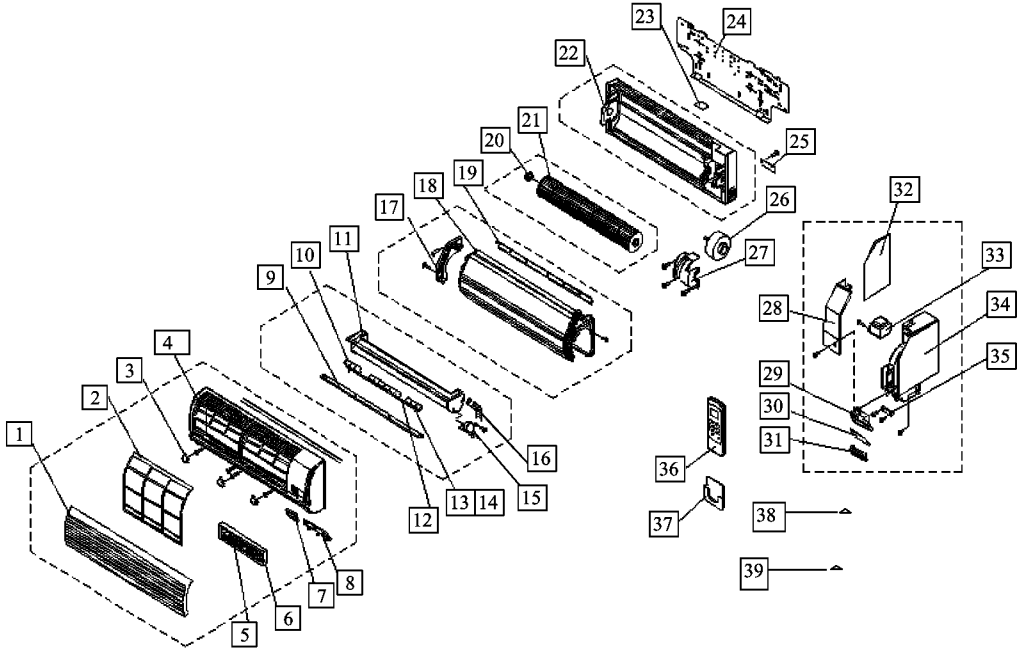

P09503000309