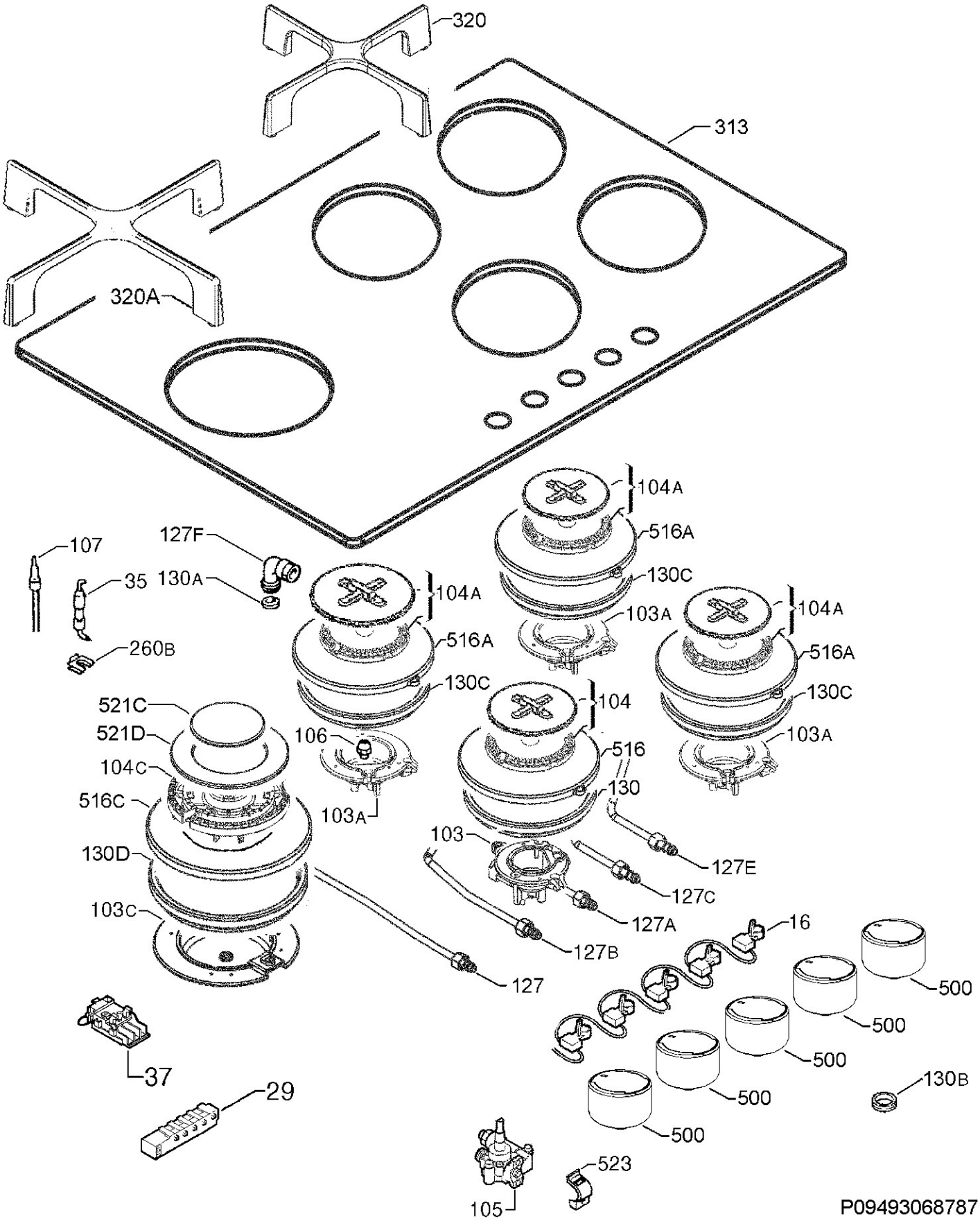
320
313
320A
104A
516A
130C
103A
104A
516A
130C
104A
516A
130C
103A
107
127F
35
130A
260B
521C
521D
104C
516C
130D
103C
106
103A
104
516
130
103
127E
127C
127A
127B
127
16
500
500
500
500
500
130B
37
29
105
523
P09493068787