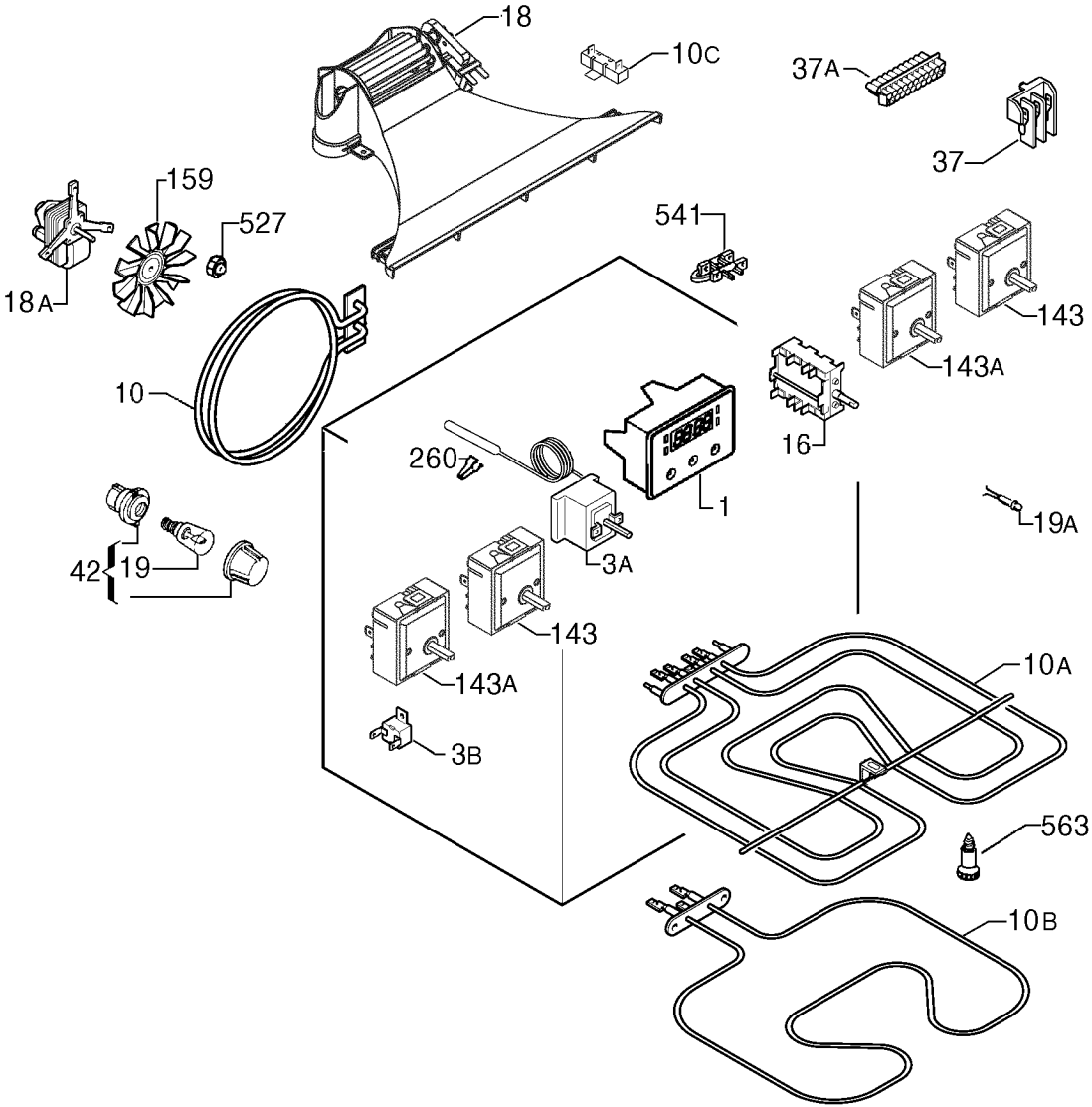
18
10C
37A
37
159
527
541
18A
143
143A
10
16
260
1
19A
42
19
3A
143
143A
10A
3B
563
10B
9493055939