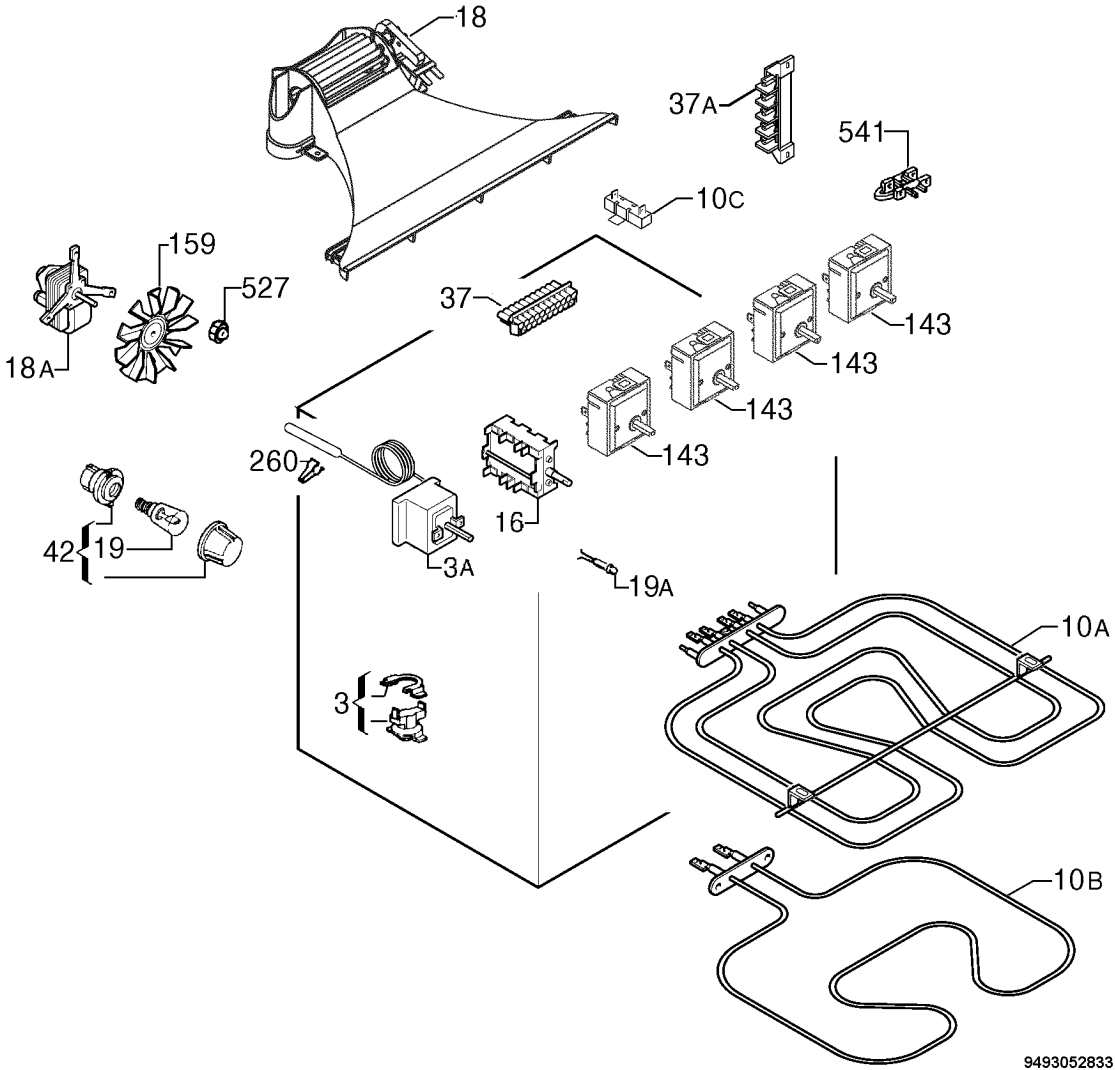
18
37A
541
10C
159
527
37
143
143
143
143
18A
260
16
42
19
3A
19A
10A
3
10B
9493052833