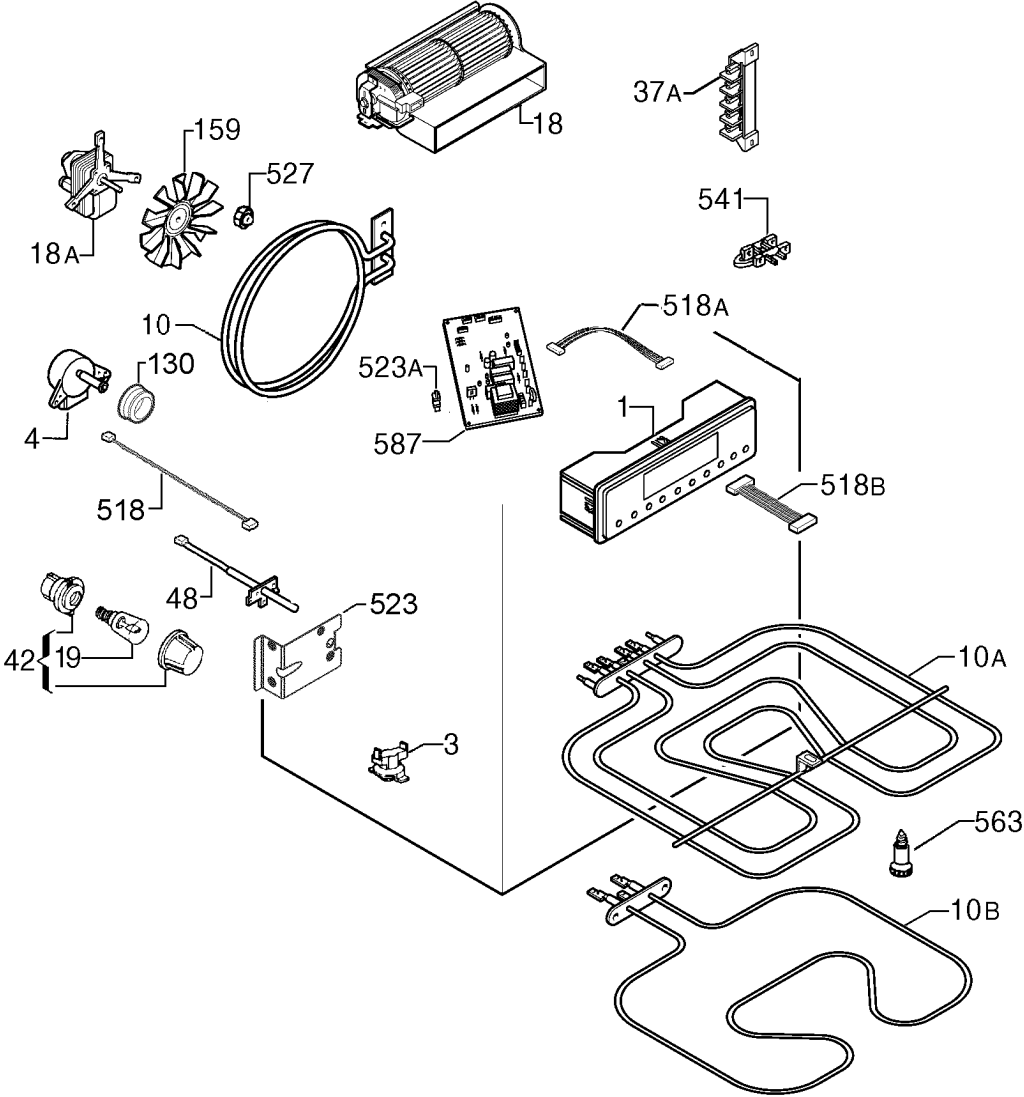
18
37A
159
527
18A
541
10
518A
523A
130
4
587
1
518
518B
48
523
42
19
10A
3
563
10B

9493048450