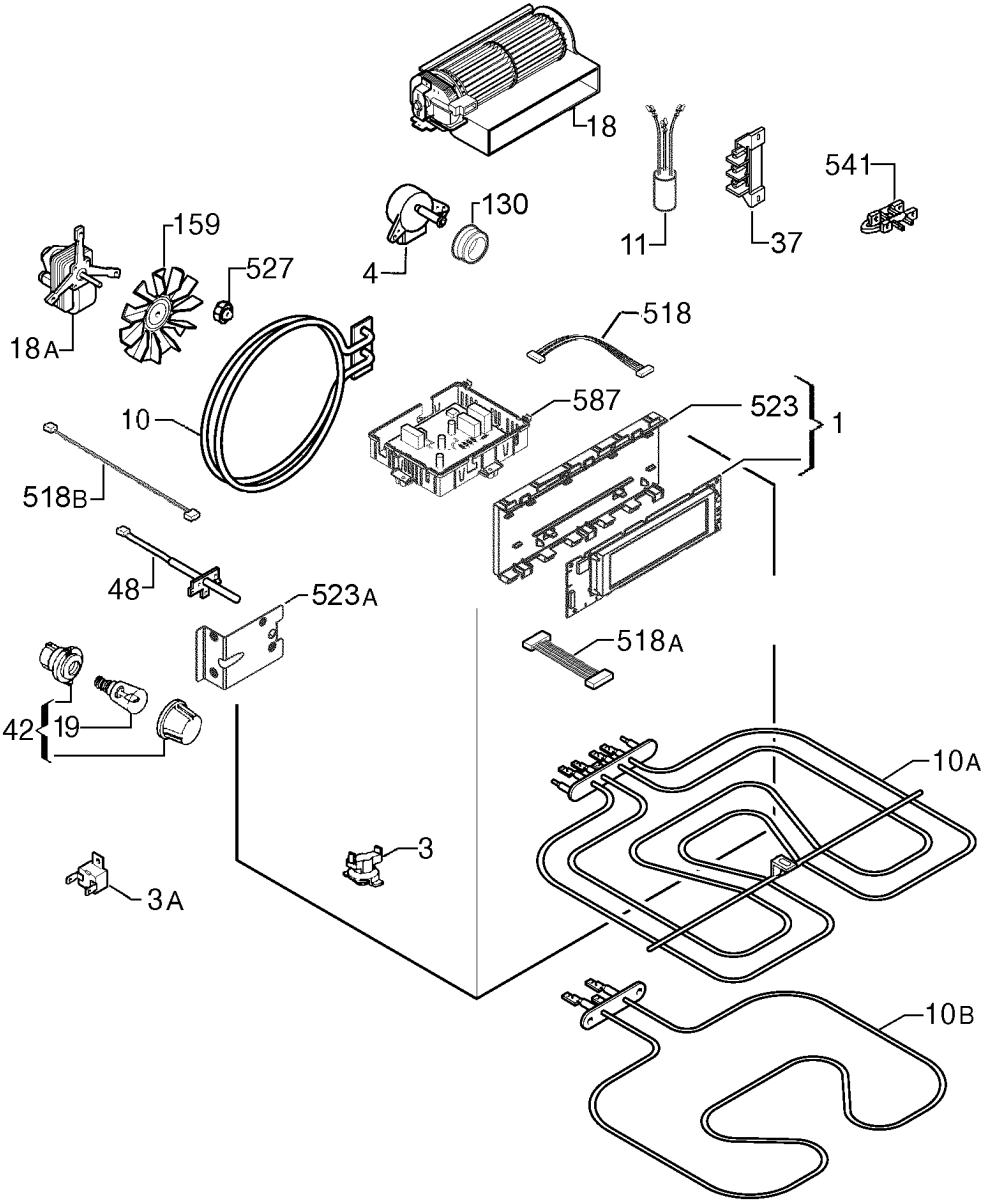
18
541
130
159
11
37
527
4
18A
518
587
523
1
10
518B
48
523A
518A
42
19
10A
3
3A
10B

9493047955