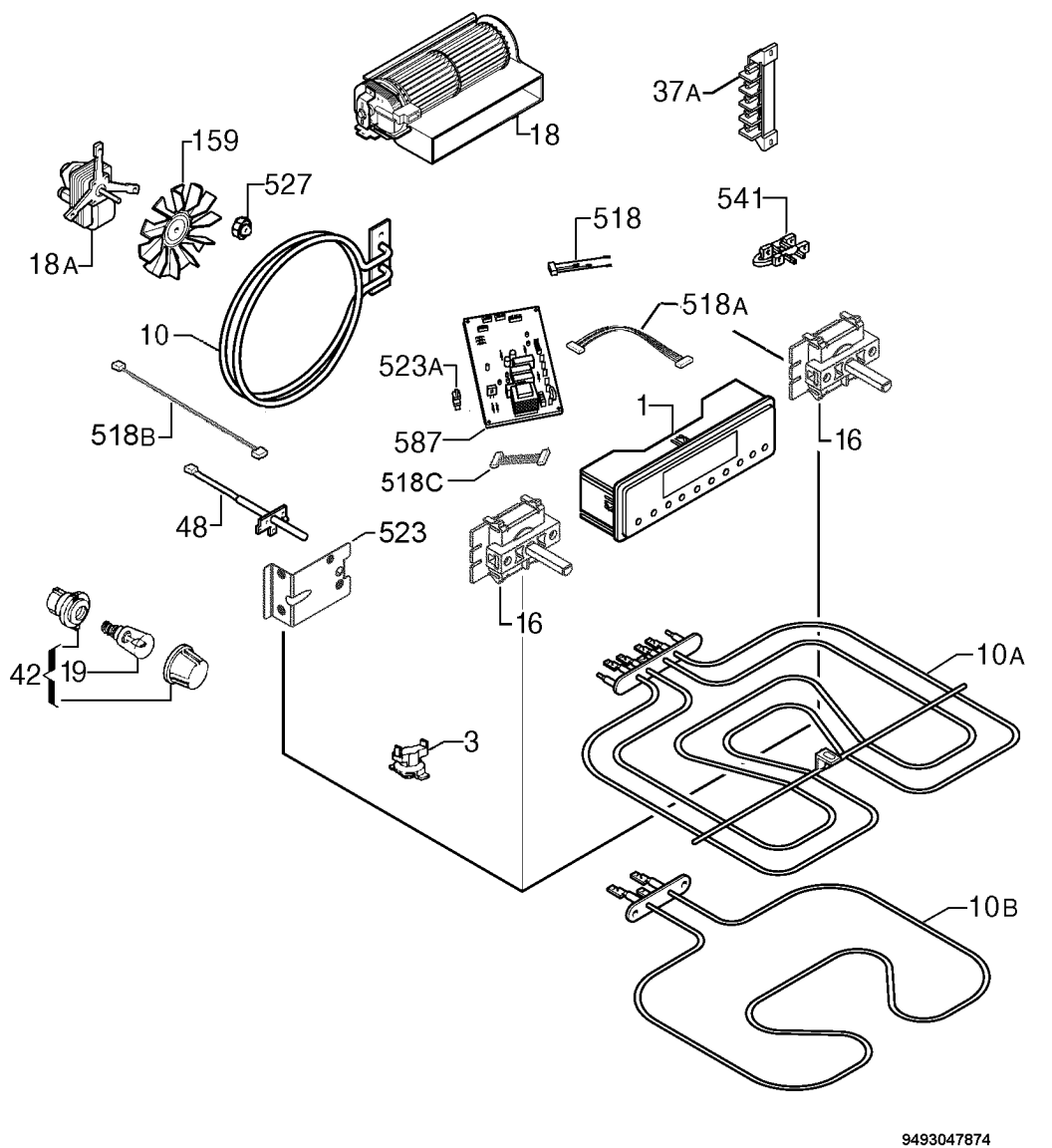
18
37A
159
527
18A
518
541
518A
10
523A
1
518B
587
16
518C
48
523
16
42
19
10A
3
10B
9493047874