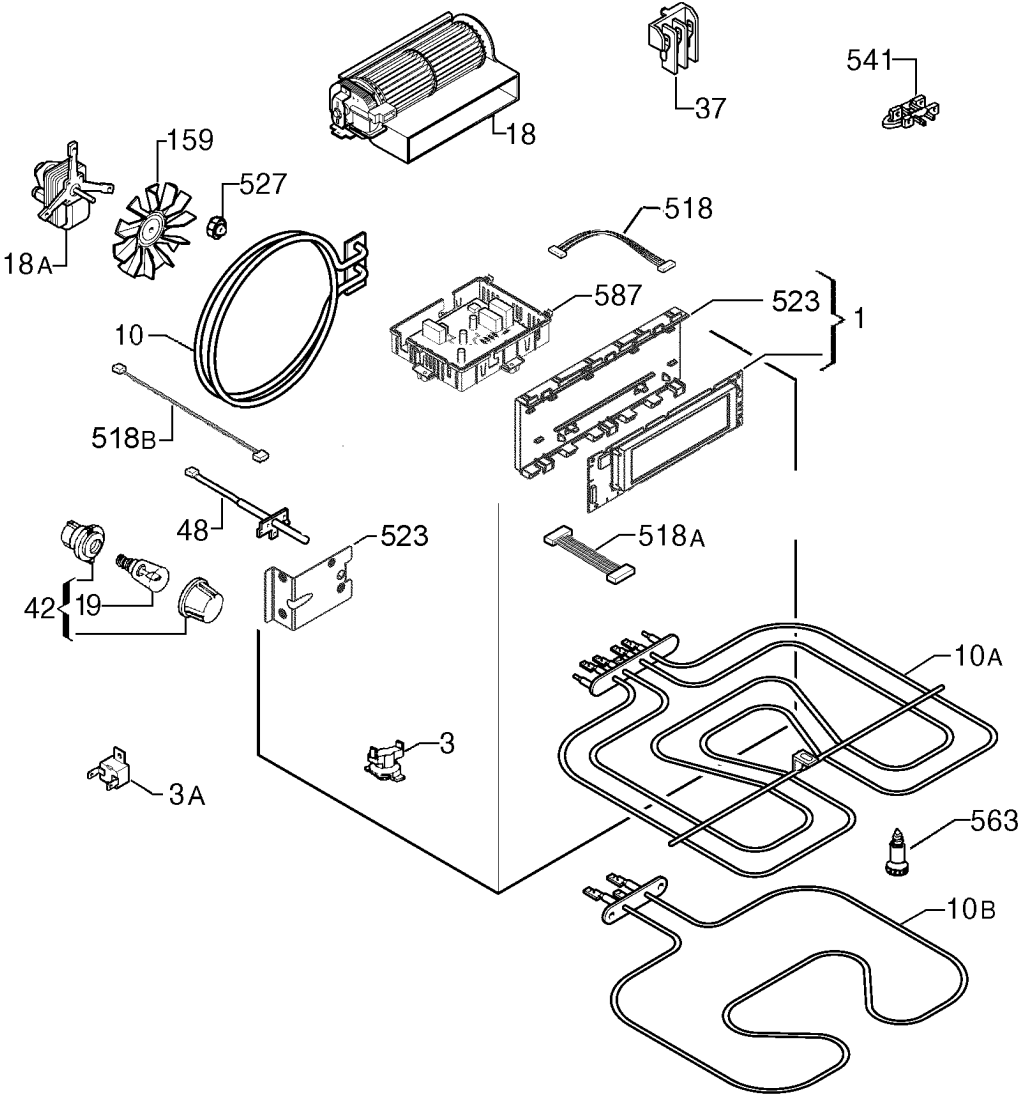
18
37
541
159
527
18A
518
587
523
1
10
518B
48
523
518A
42
19
10A
3
3A
563
10B
9493045845