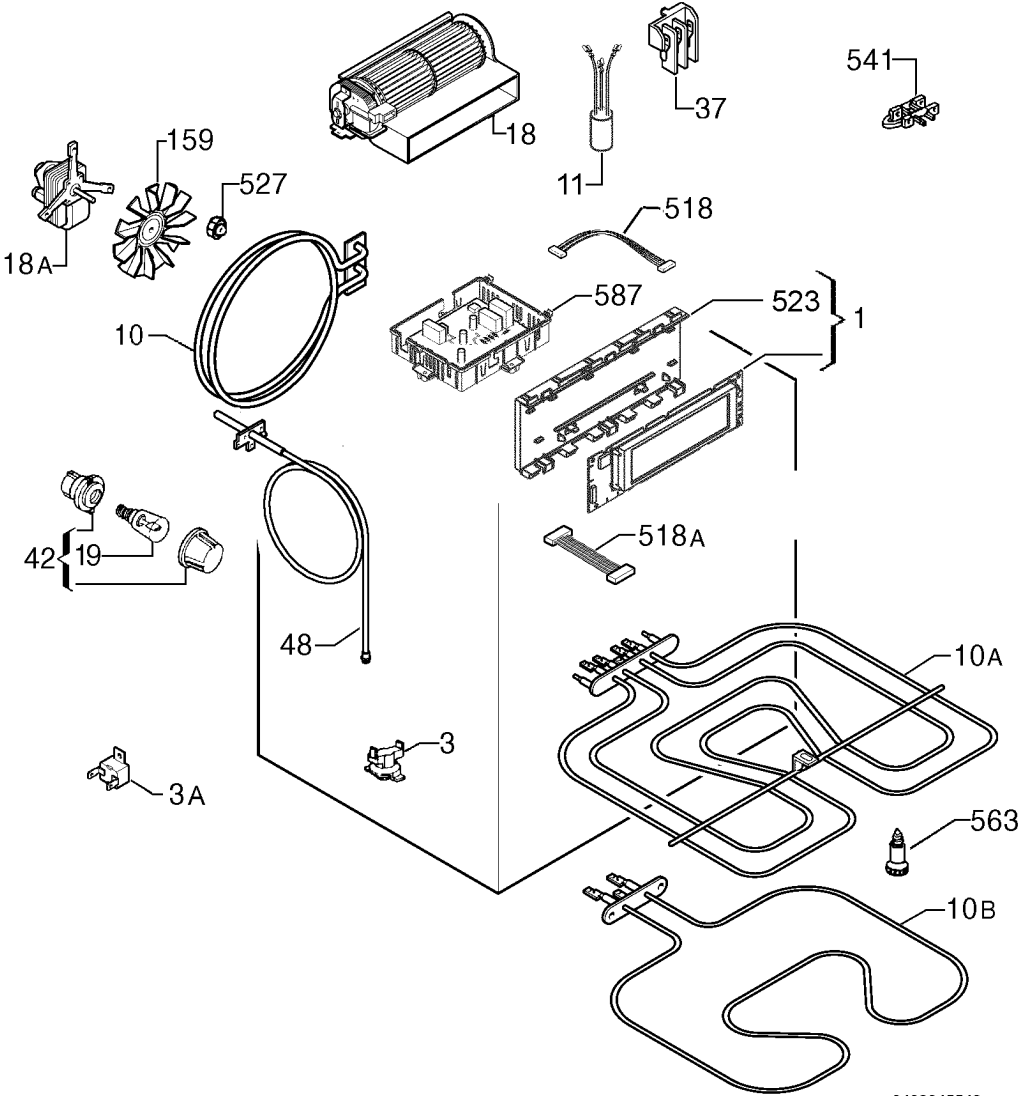
541
37
18
159
527
11
18A
518
587
523
1
10
42
19
518A
48
10A
3
3A
563
10B
9493045543