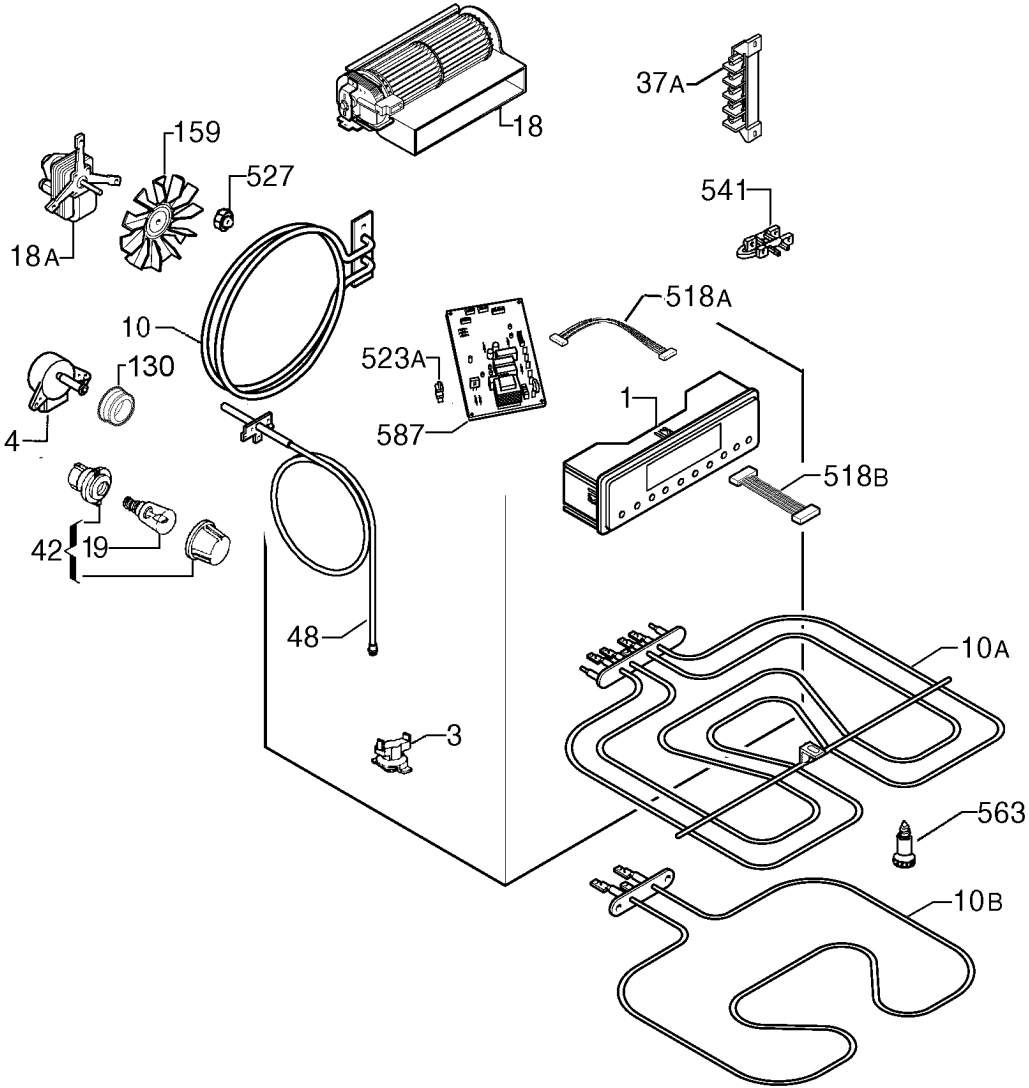
18
37A
159
527
541
18A
518A
10
523A
130
1
587
4
518B
42
19
48
10A
3
563
10B

9493043674