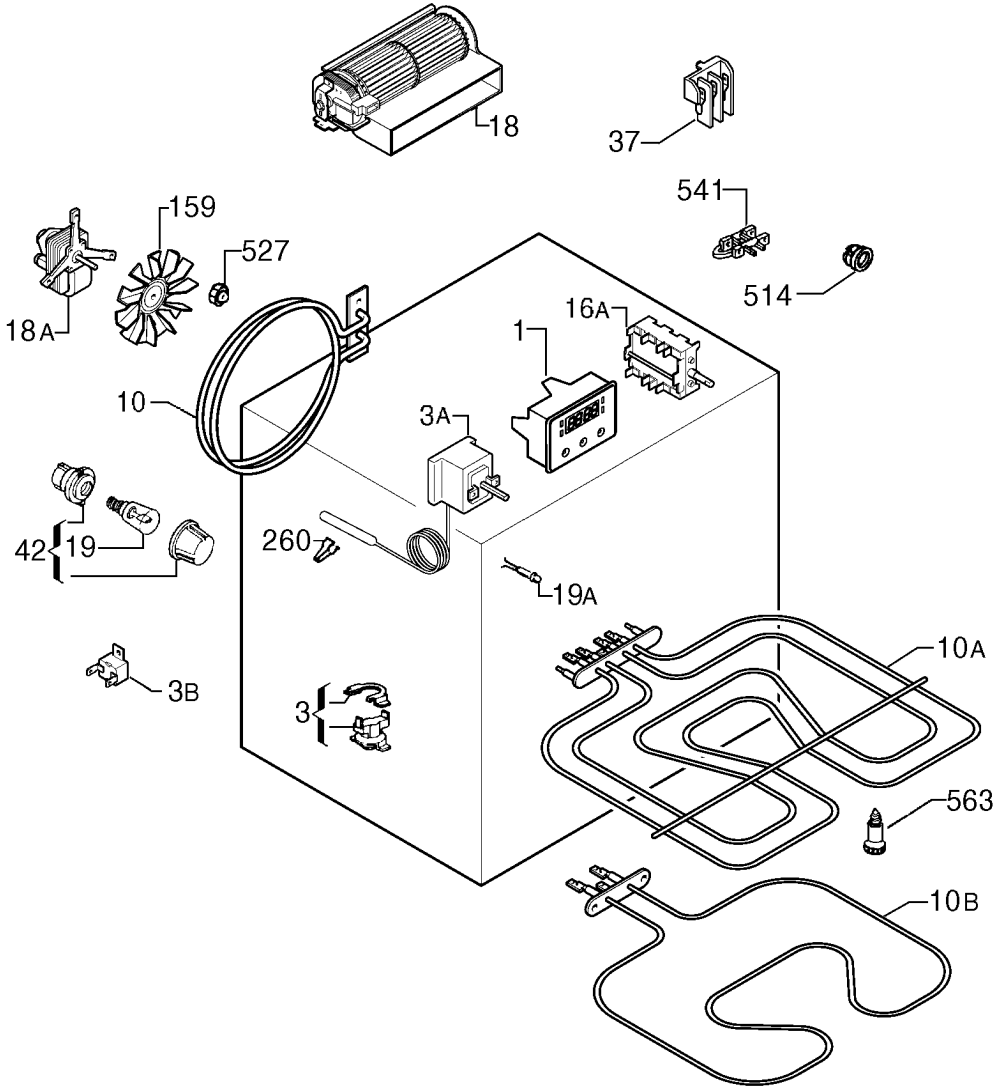

9493031702