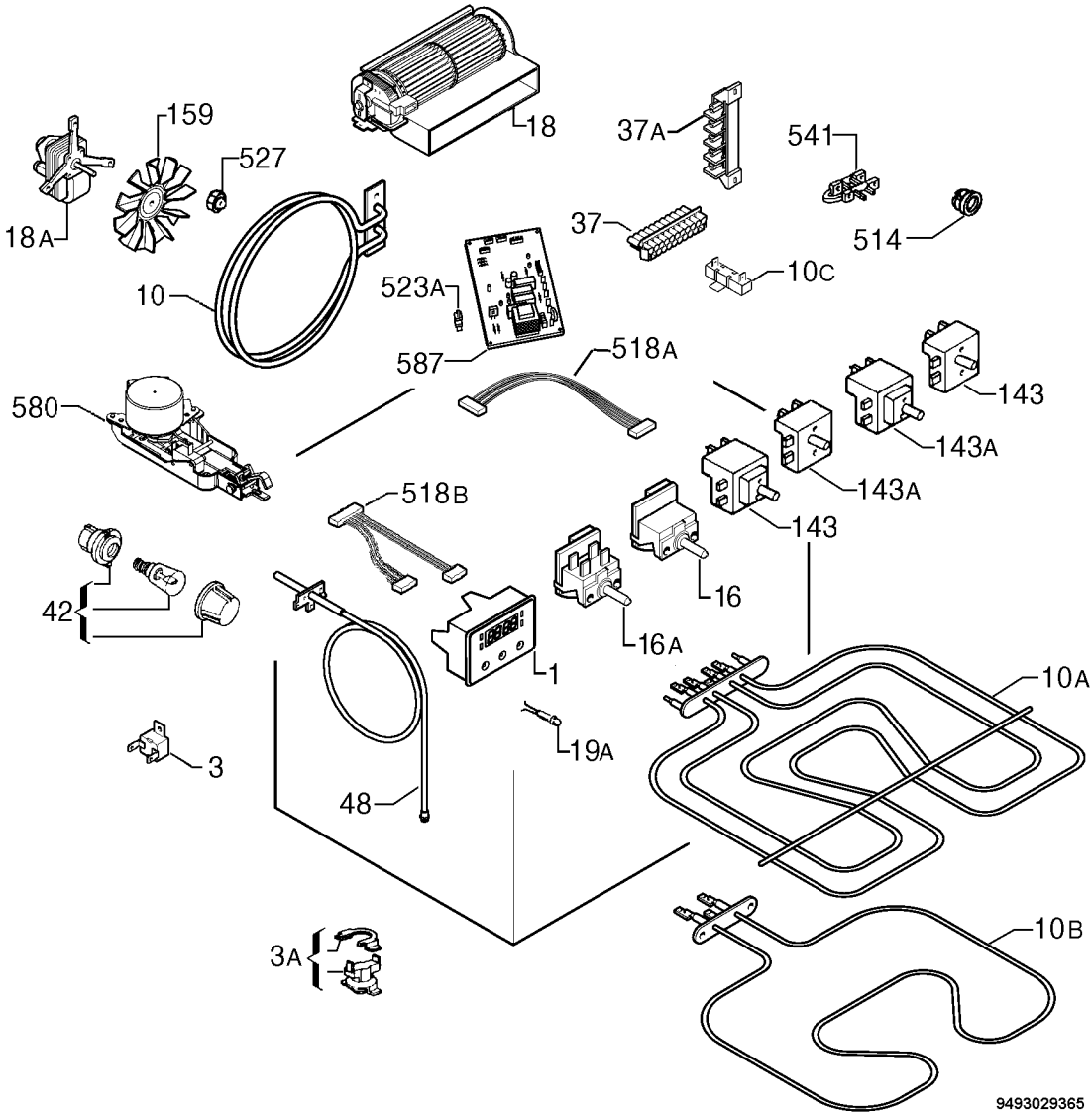
18
159
527
18A
37A
541
37
514
10C
10
523A
587
518A
580
143
143A
143A
143
518B
42
16
16A
1
10A
19A
3
48
10B
3A
9493029365