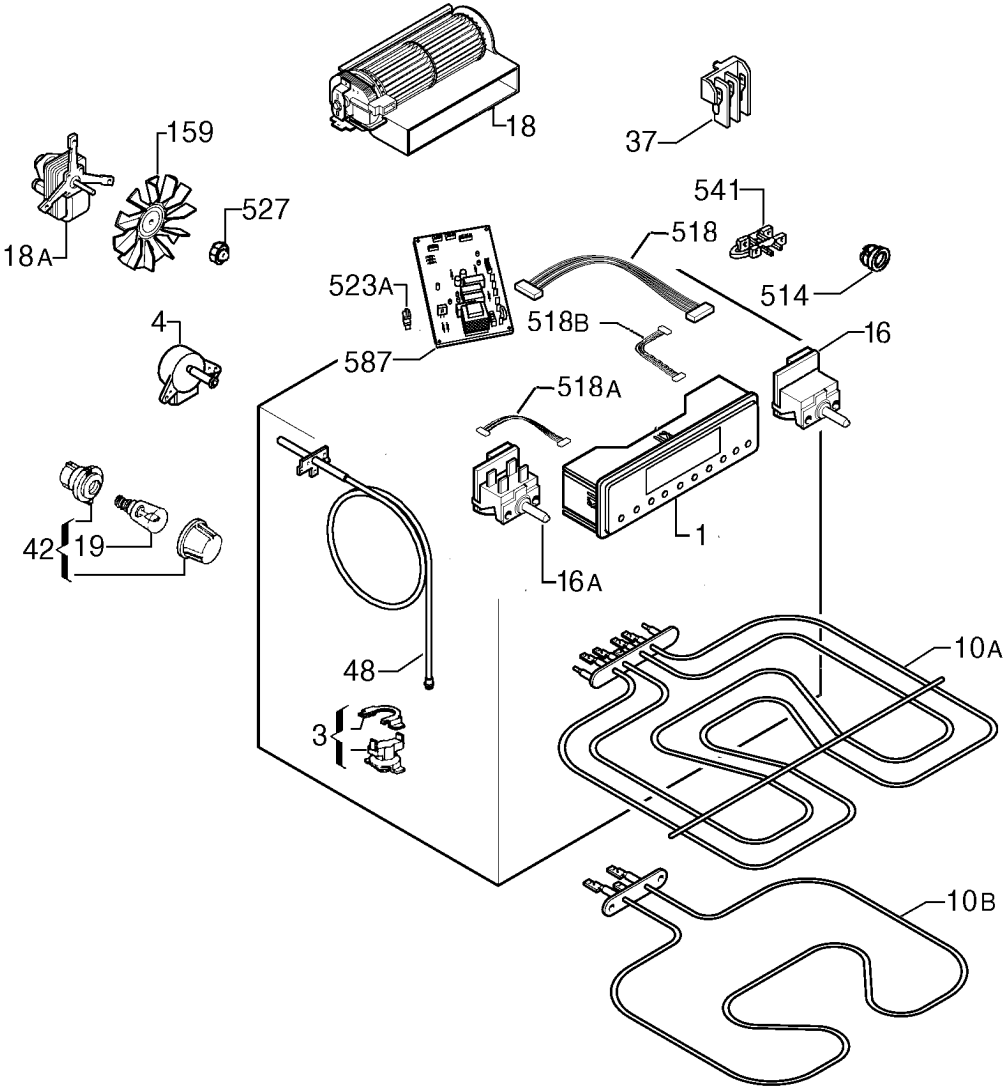
18
37
159
18A
527
541
518
523A
514
4
518B
16
587
518A
42
19
1
16A
48
10A
3
10B

9493027982