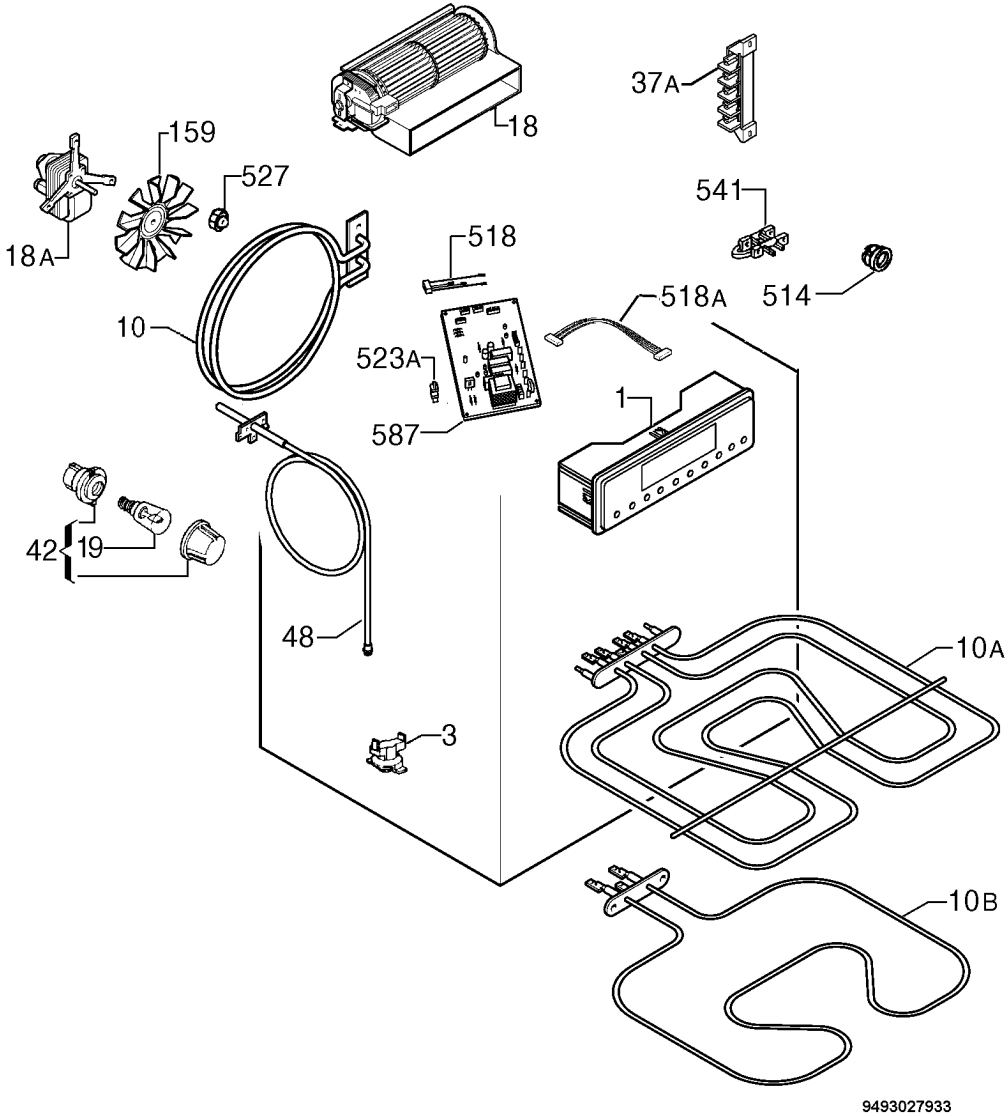
18
37A
159
527
18A
541
518
514
518A
10
523A
587
1
42
19
48
10A
3
10B
9493027933