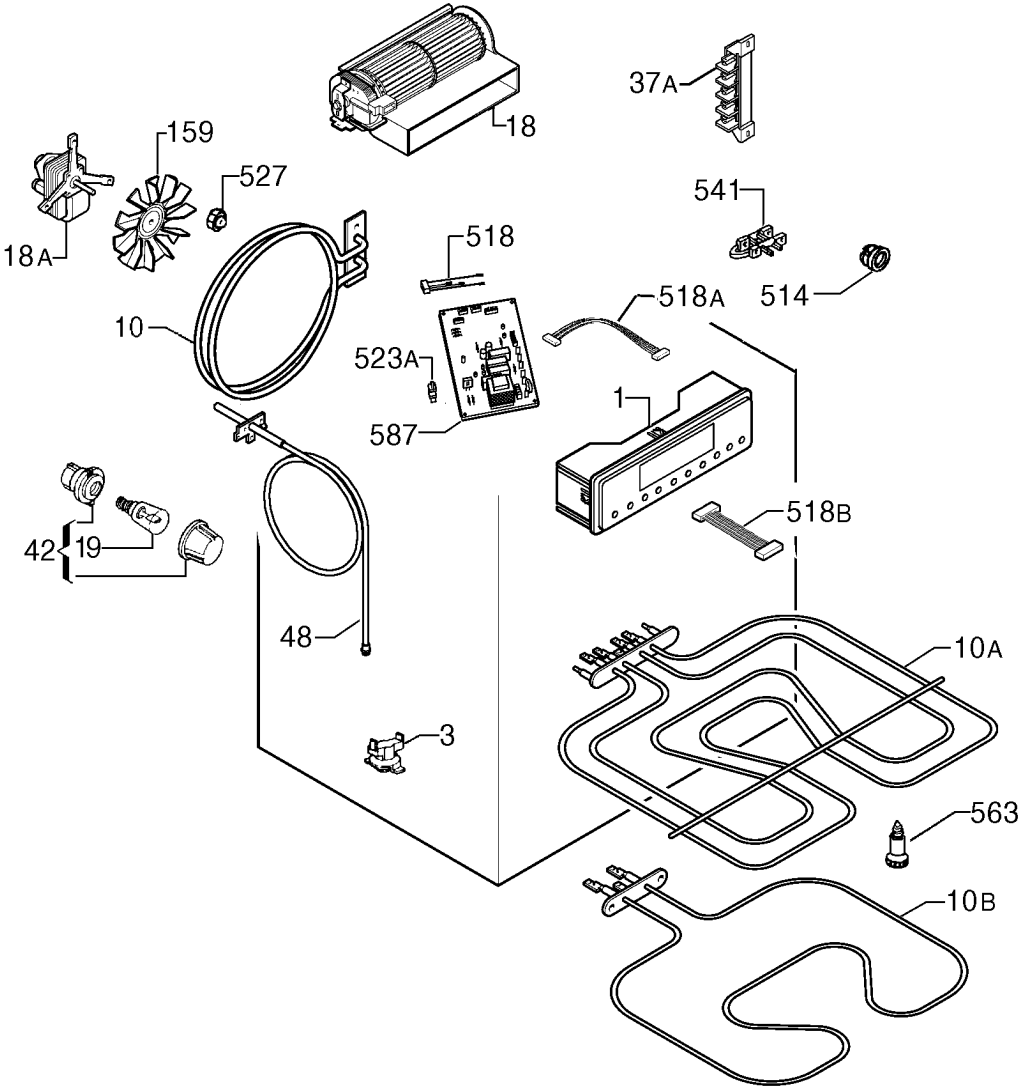
18
37A
159
527
18A
541
518
514
518A
10
523A
587
1
42
19
518B
48
10A
3
563
10B

9493027742