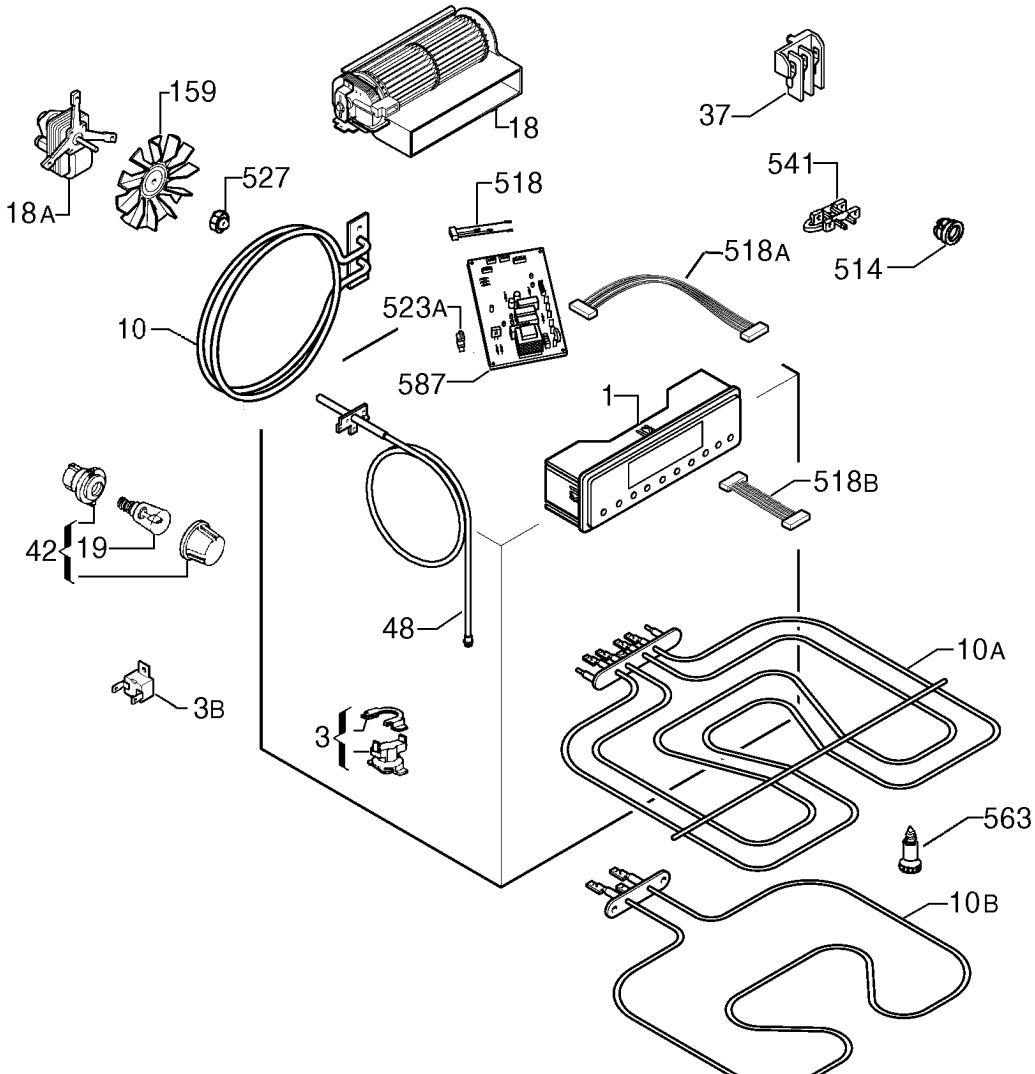
159
18
37
18A
527
518
541
518A
514
523A
10
587
1
518B
42
19
48
10A
3B
3
563
10B

9493026706