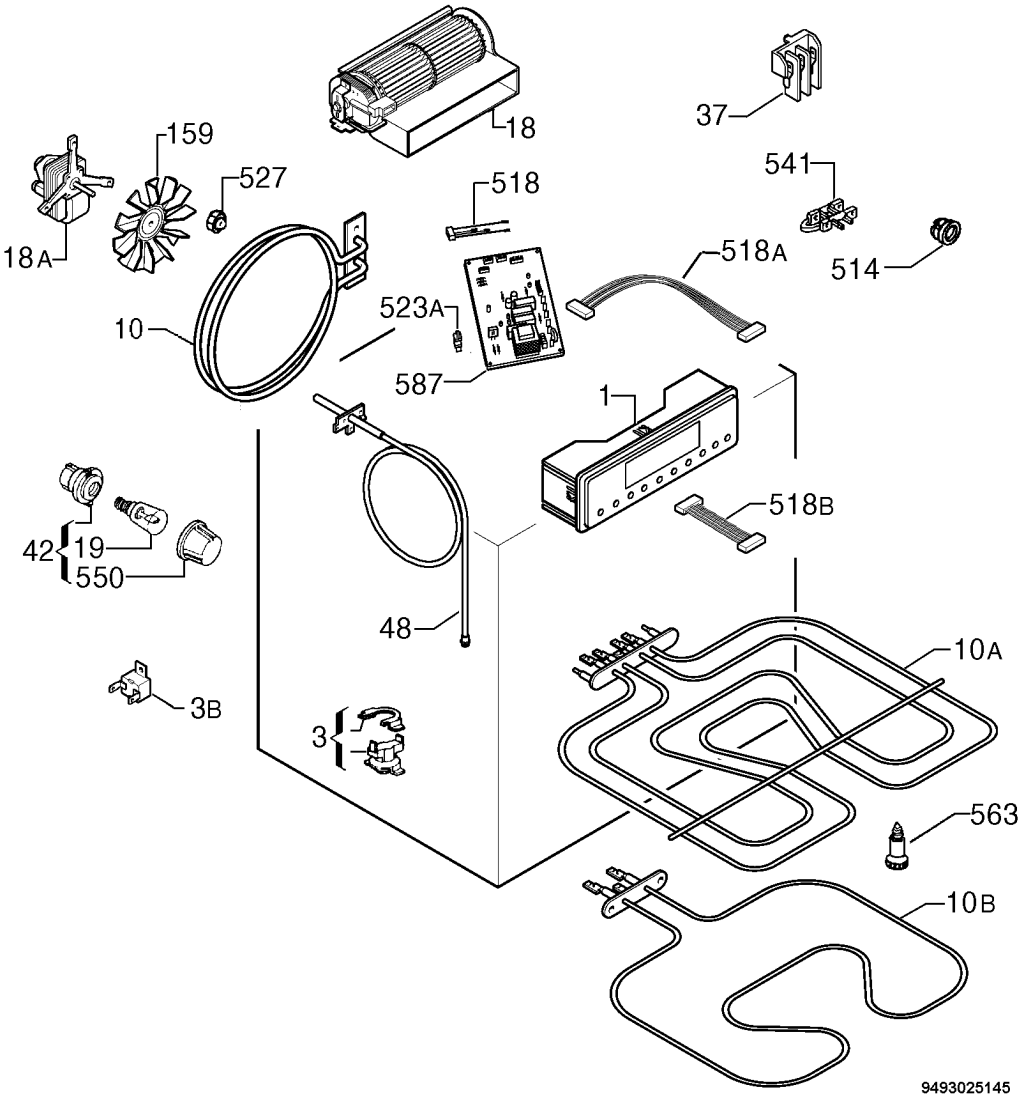
18
37
159
527
541
518
18A
518A
514
523A
10
587
1
518B
42
19
550
48
10A
3B
3
563
10B
9493025145