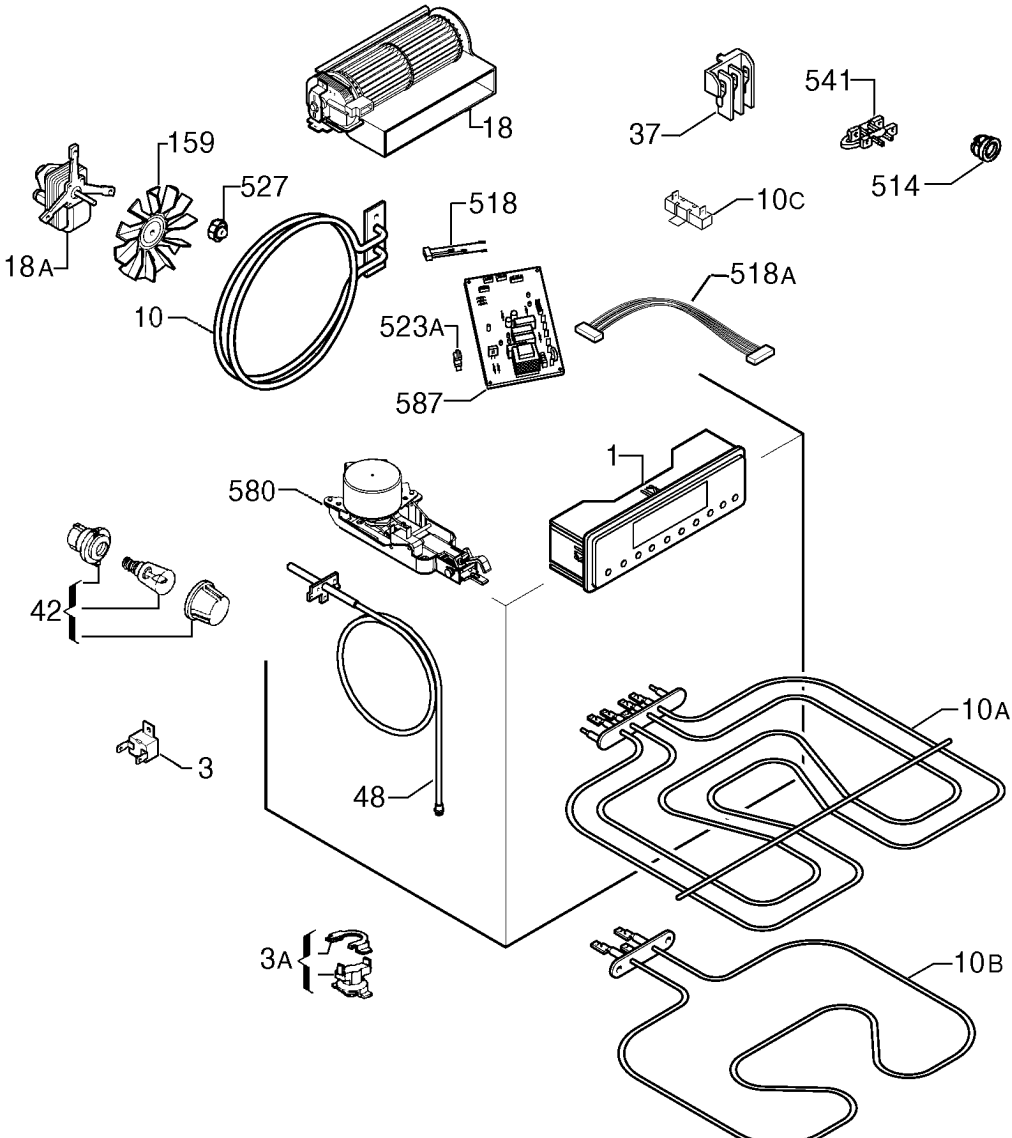
18
37
541
514
159
527
18A
518
10C
518A
10
523A
587
1
580
42
10A
3
48
3A
10B

9493025138