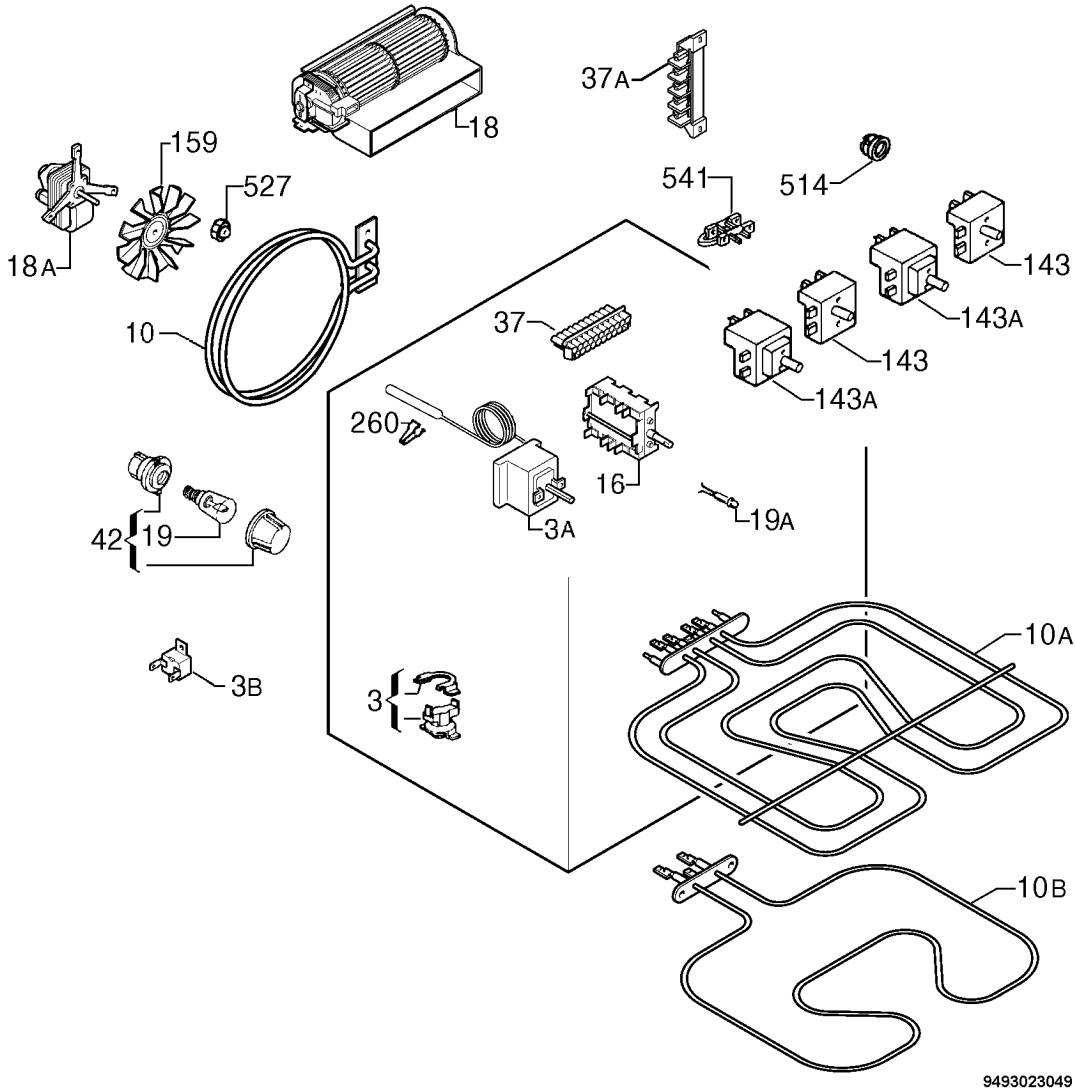
18
37A
159
527
541
514
18A
143
143A
10
37
143
143A
260
16
3A
19A
42
19
10A
3B
3
10B
9493023049