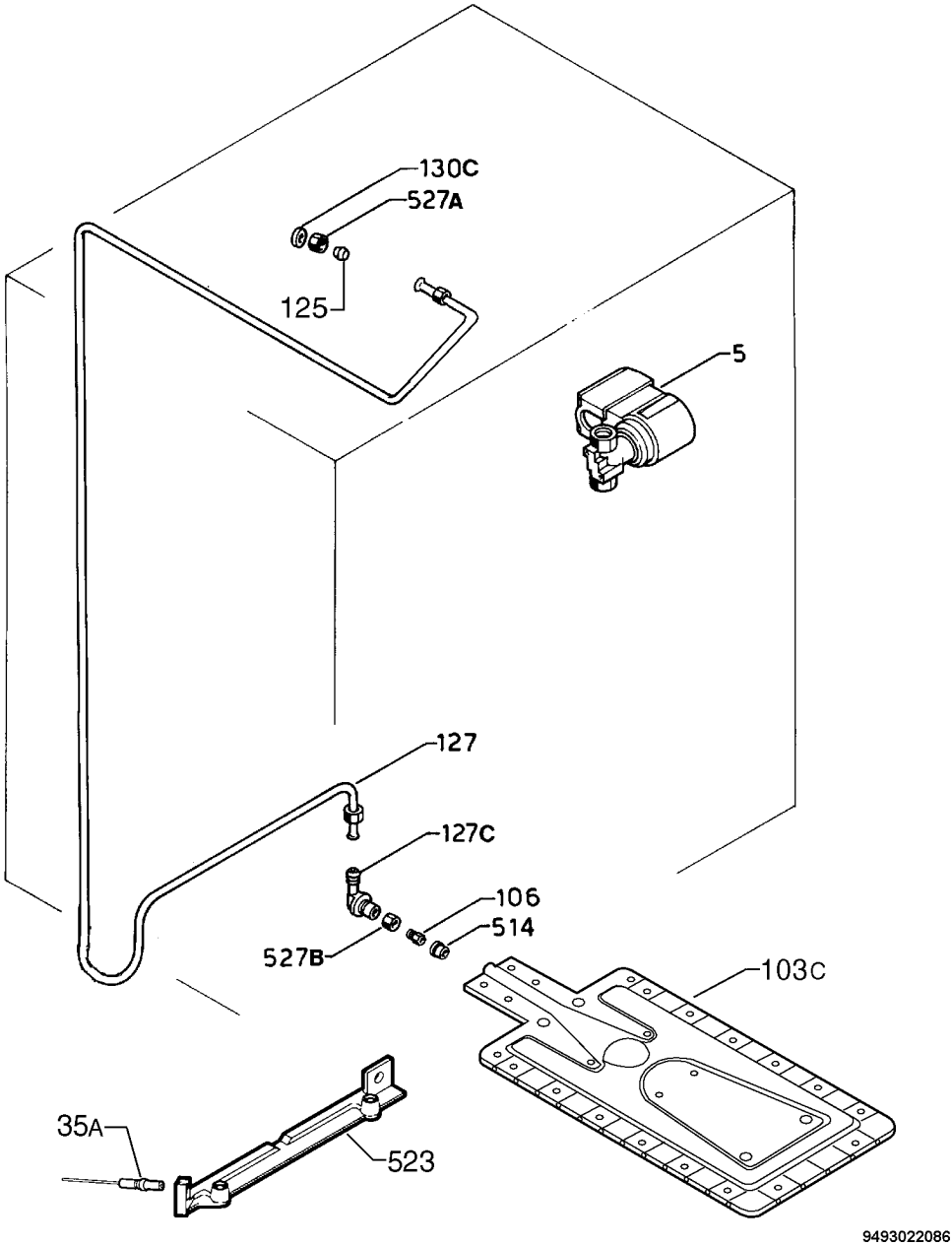
130C
527A
125
5
127
127C
106
514
527B
103C
35A
523
9493022086