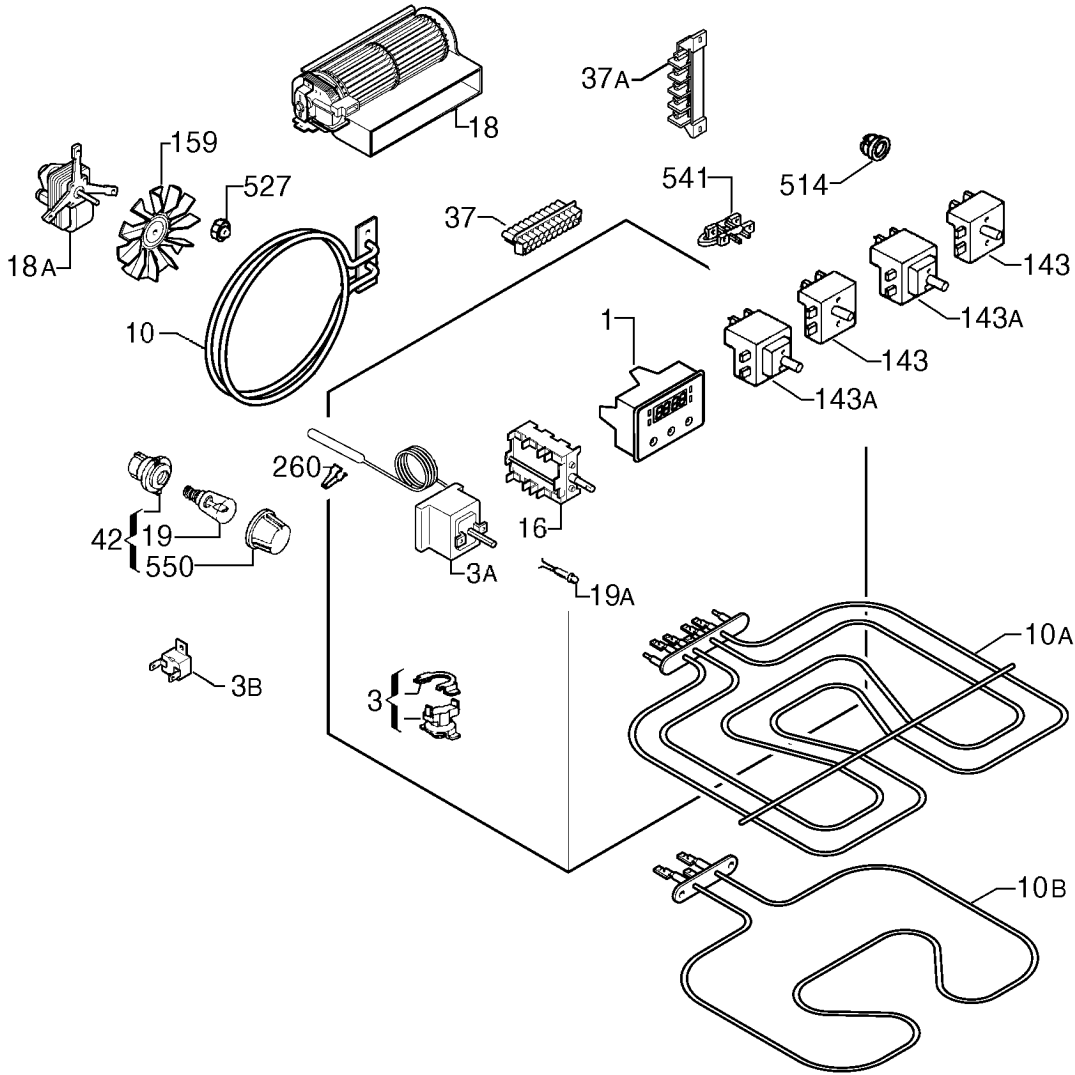
18
37A
159
527
541
514
37
18A
143
143A
10
1
143
143A
260
42
19
550
16
3A
19A
10A
3B
3
10B

9493021743