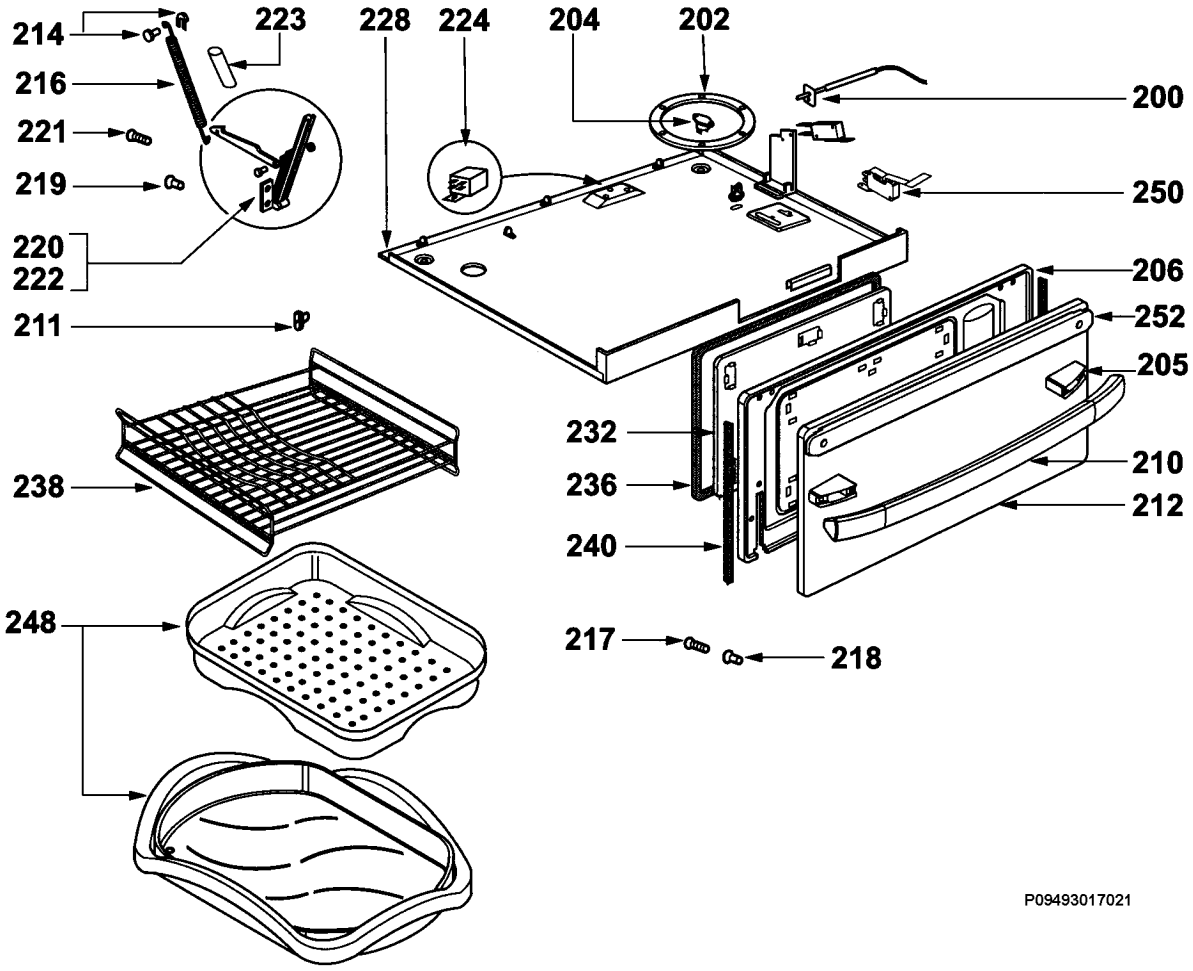
214
223
228
224
204
202
200
216
221
219
250
220
222
206
211
252
205
232
210
238
236
212
240
248
217
218
P09493017021