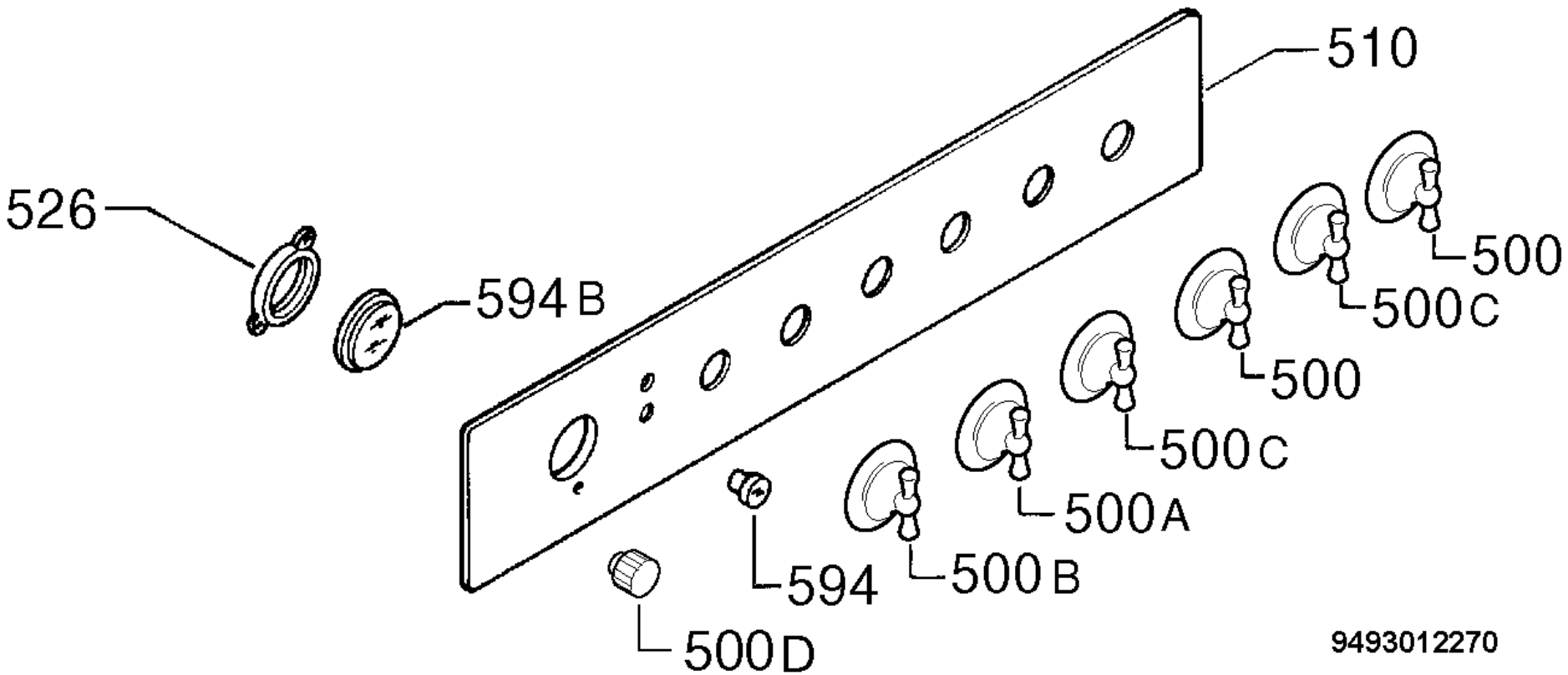
510
526
594 B
500
500 C
500
500 C
500 A
500 B
594
500 D
9493012270