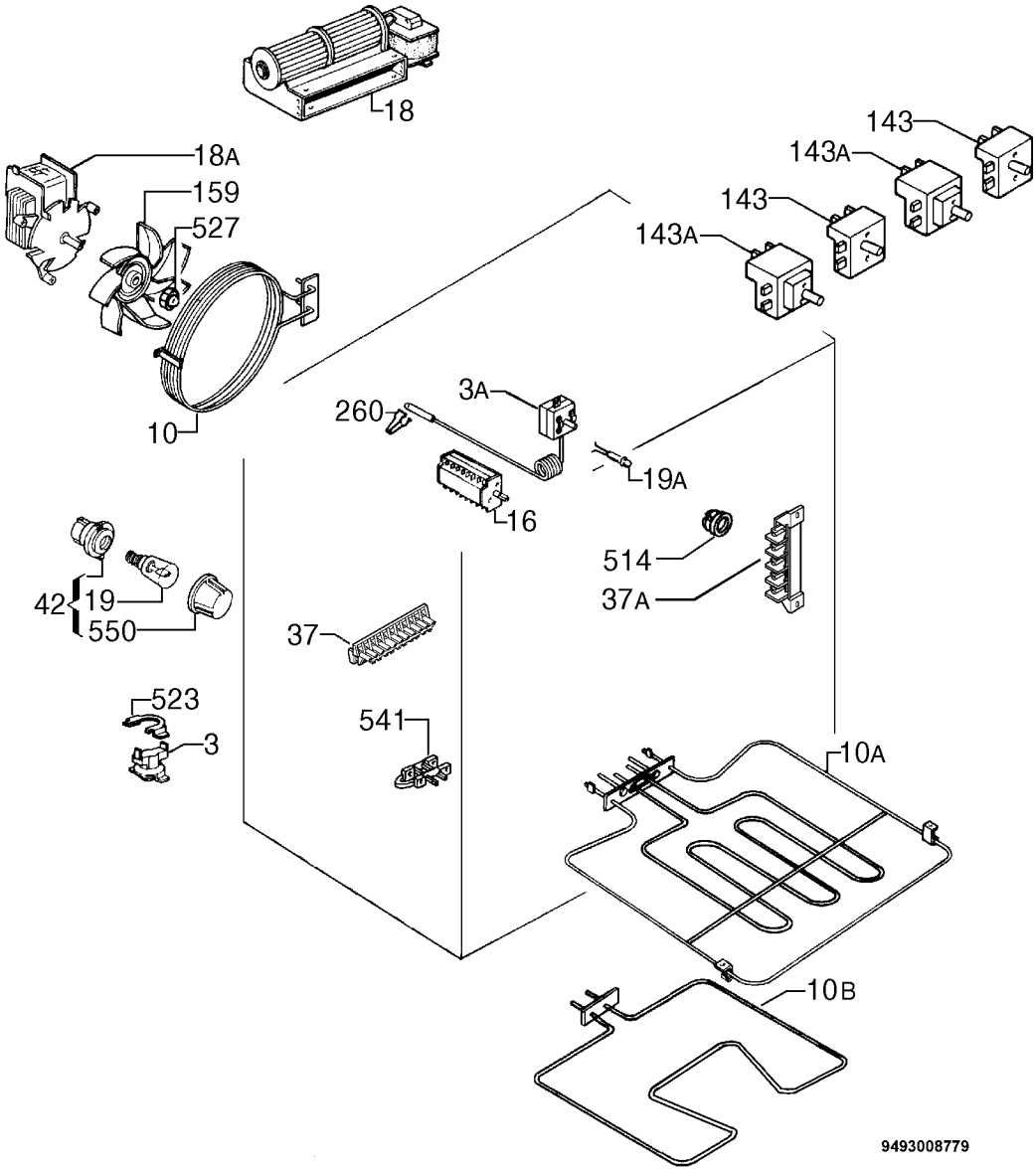
18
18A
159
527
10
143
143A
143
143A
3A
260
19A
16
514
37A
42
19
550
37
523
3
541
10A
10B
9493008779