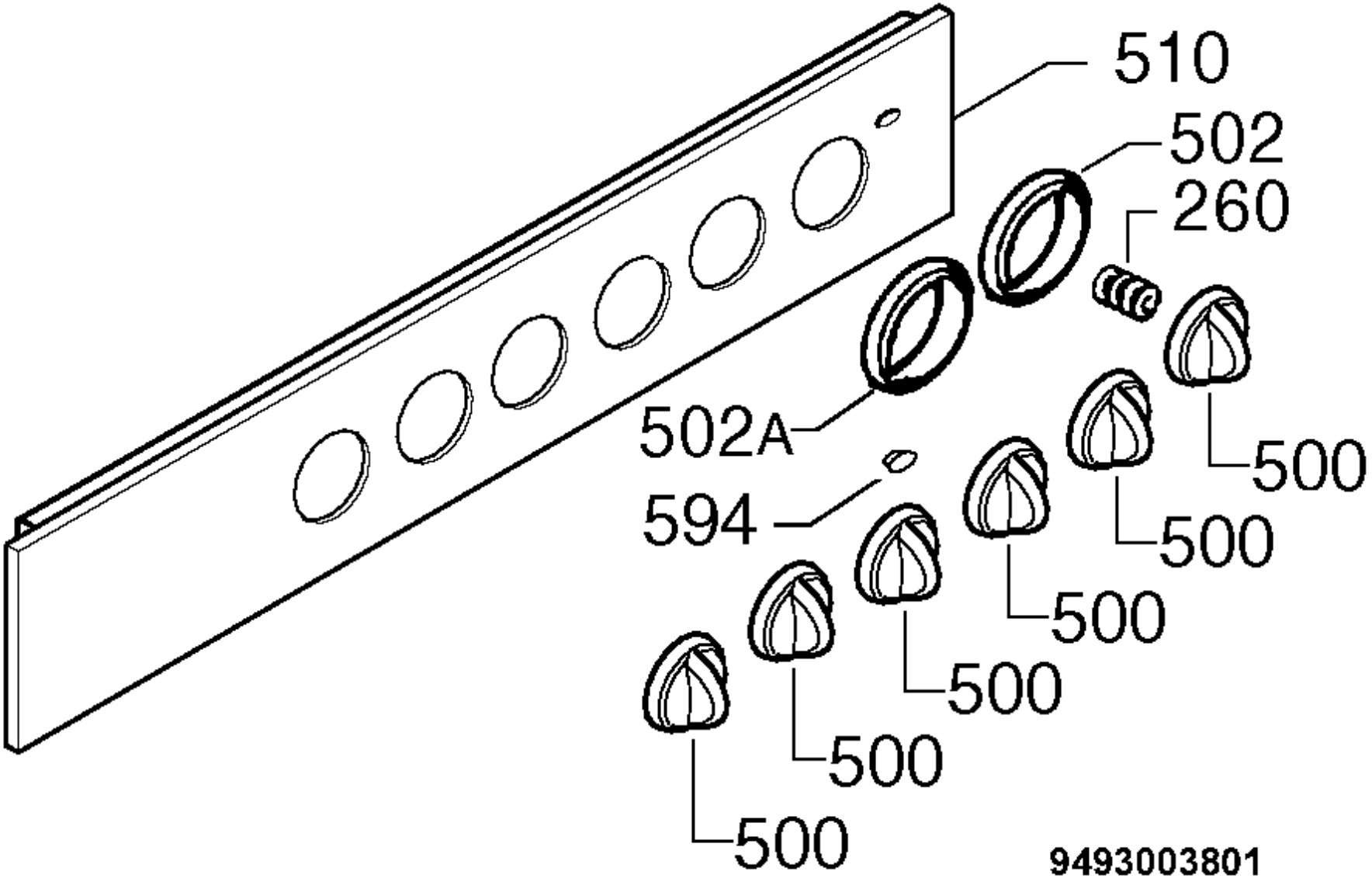
510
502
260
502A
500
594
500
500
500
500
500
9493003801