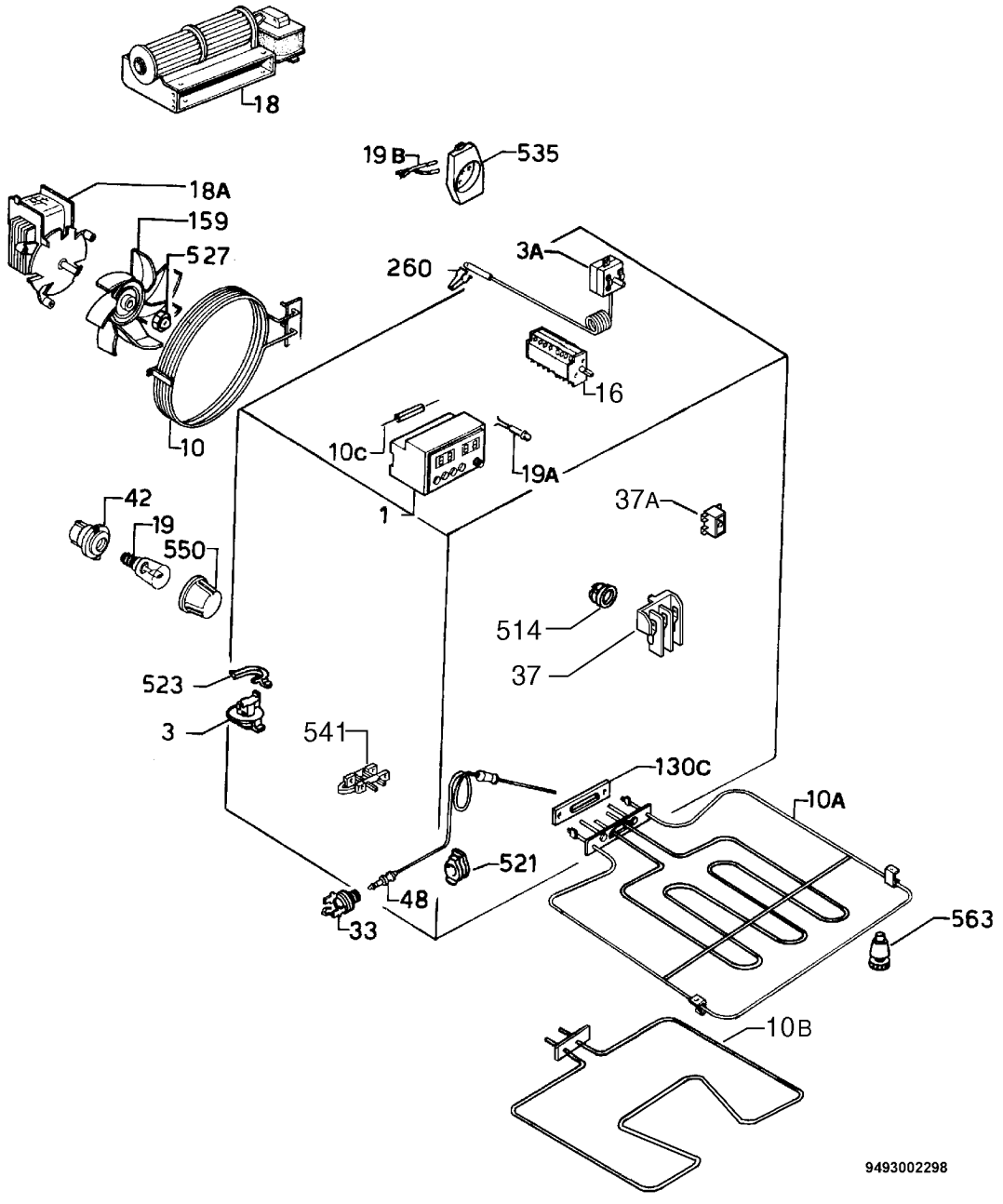
18
19 B
535
18A
159
527
260
3A
16
10
10c
19A
1
42
19
550
37A
514
37
523
3
541
130C
10A
521
48
33
563
10B
9493002298