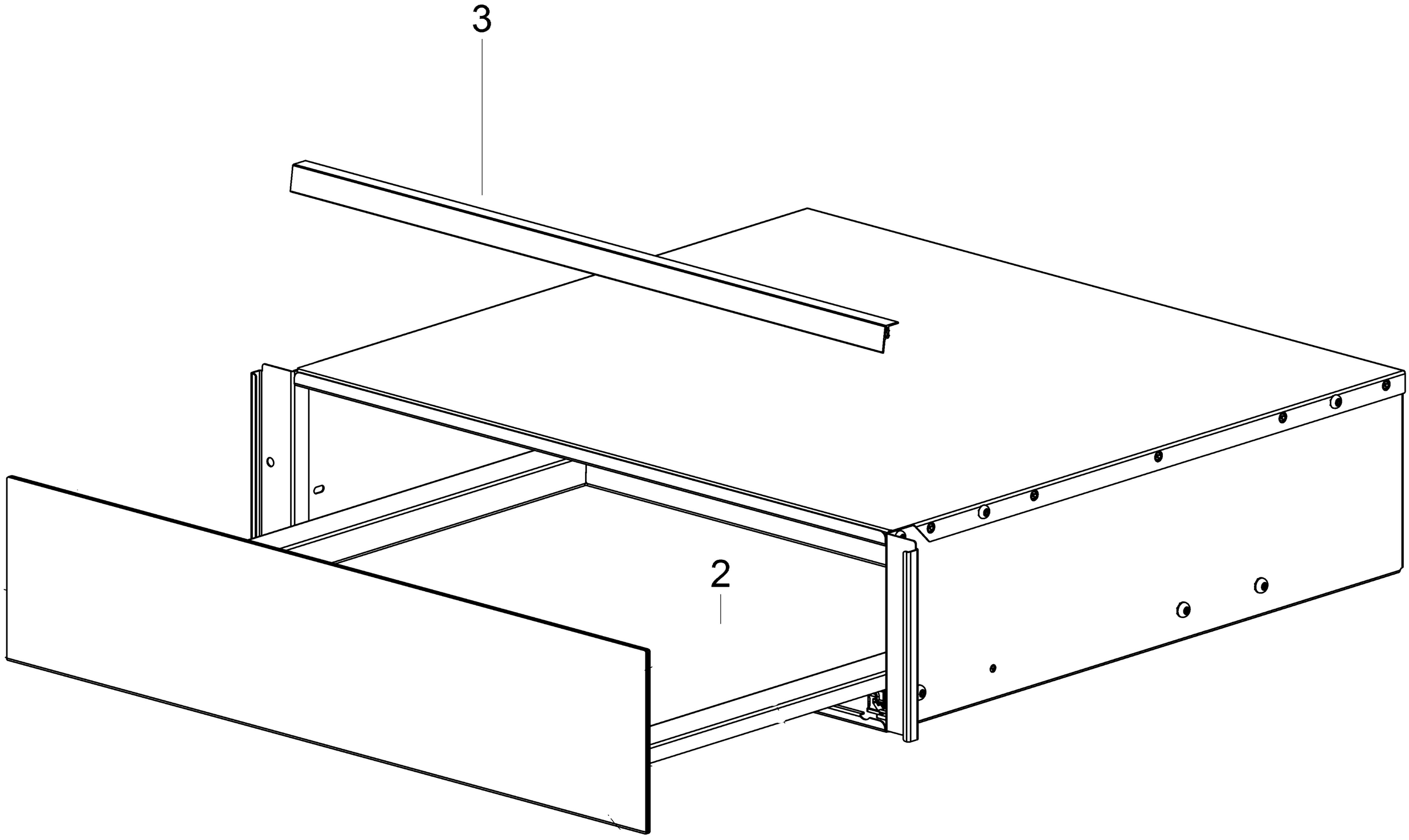
3
2