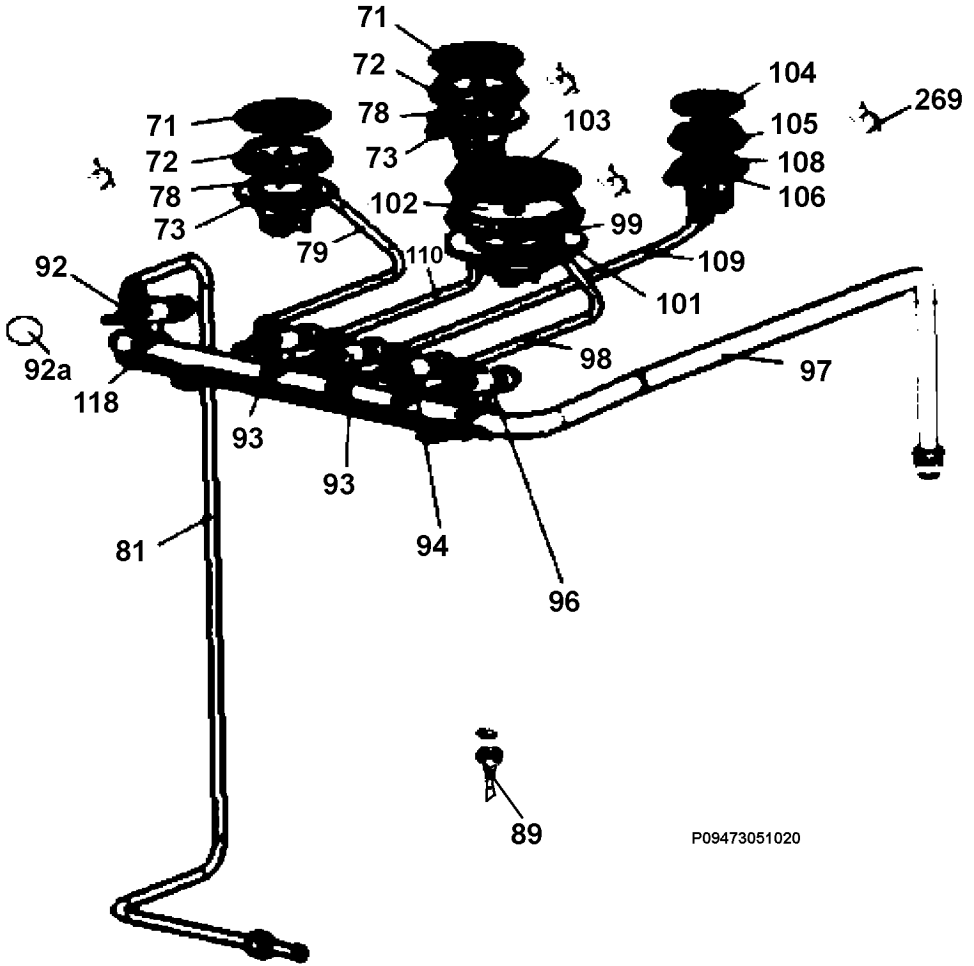
71
72
78
73
71
72
78
73
79
110
102
103
99
104
105
108
106
269
109
101
92
92a
118
98
97
93
93
94
96
81
89
P09473051020