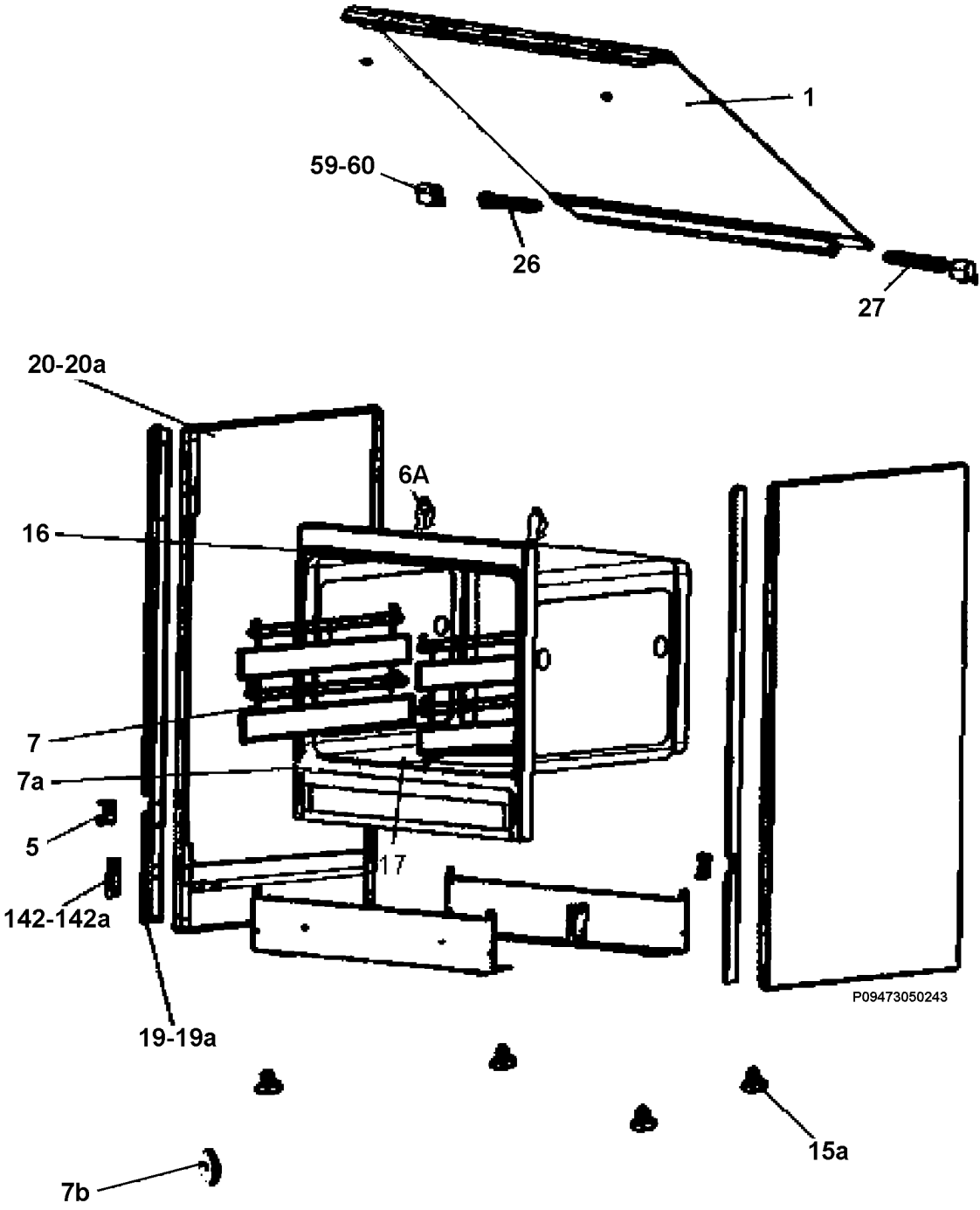
1
59-60
26
27
20-20a
6A
16
7
7a
5
17
142-142a
19-19a
P09473050243
15a
7b