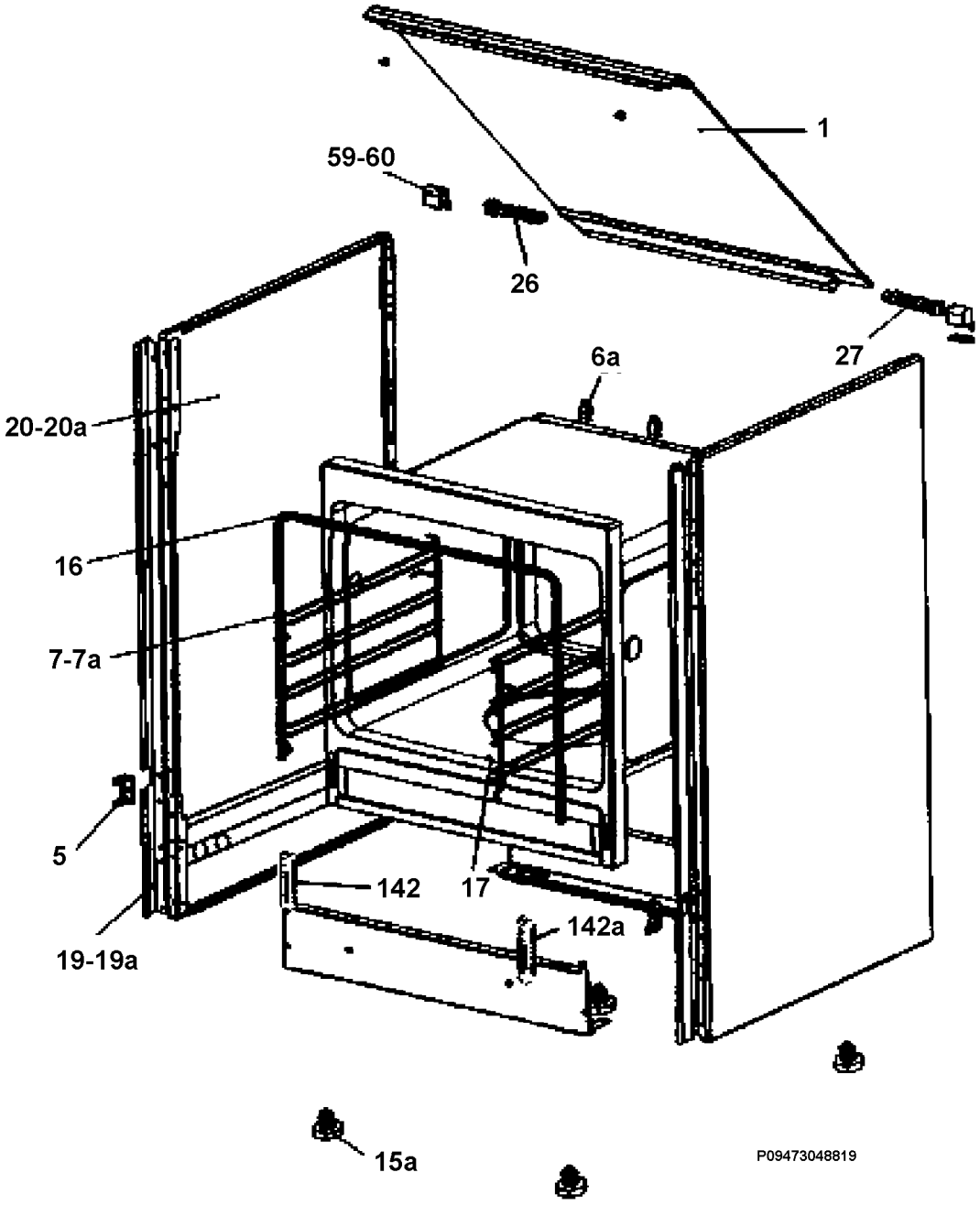
1
59-60
26
27
6a
20-20a
16
7-7a
5
142
17
142a
19-19a
15a
P09473048819