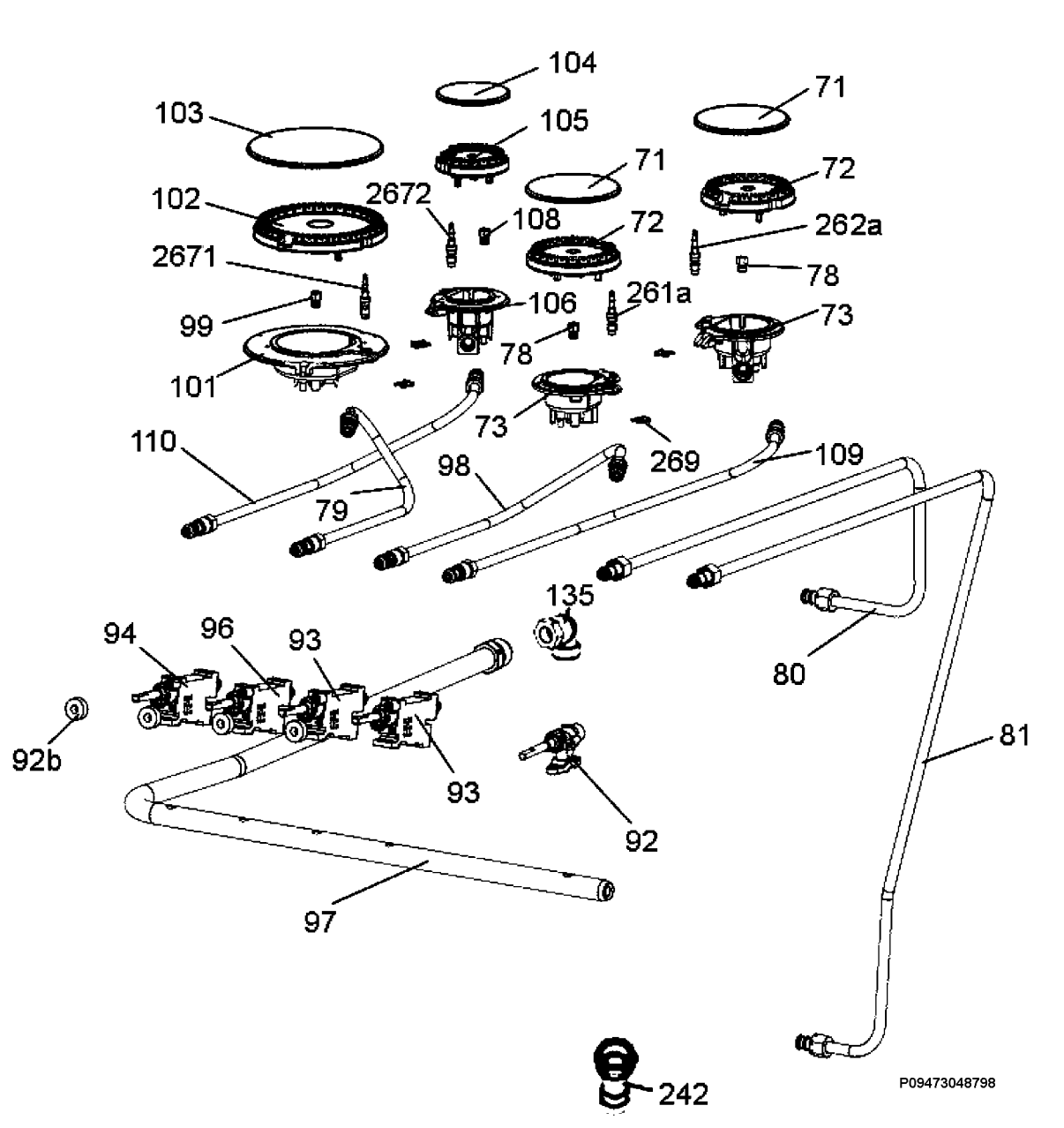
104
71
103
105
71
72
102
2672
108
72
262a
2671
78
99
106
261a
73
78
101
73
269
110
98
109
79
135
94
96
93
80
92b
81
93
92
97
242
P09473048798