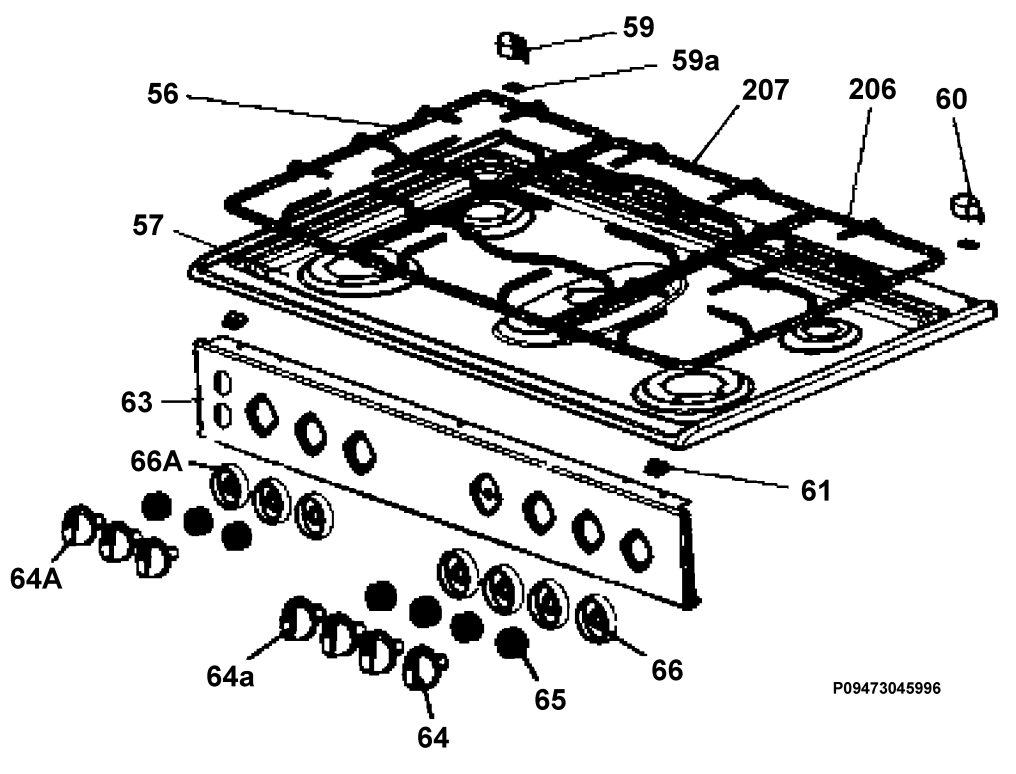
59
59a
56
207
206
60
57
63
66A
61
64A
64a
66
65
64
P09473045996