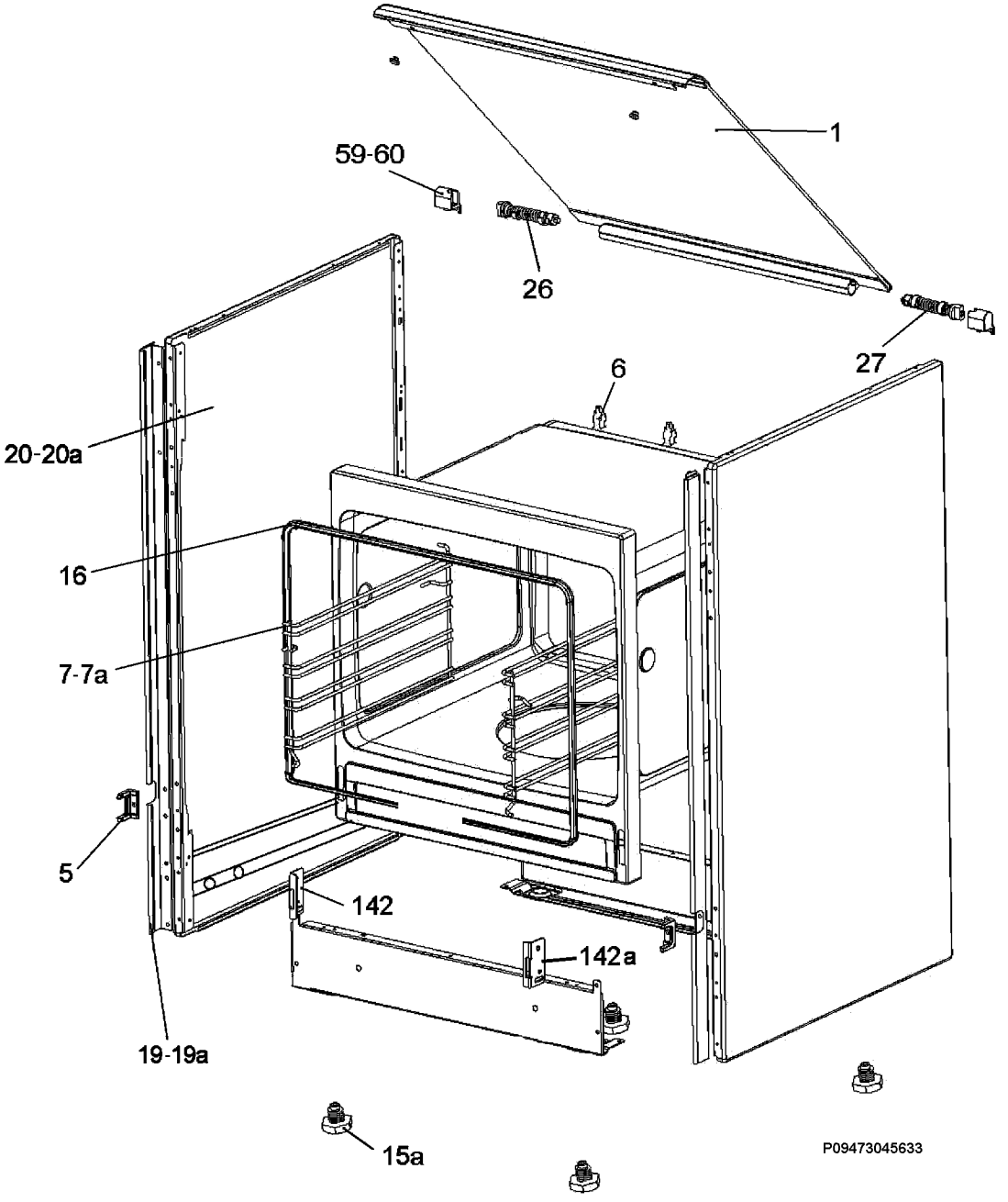
1
59-60
26
27
6
20-20a
16
7-7a
5
142
142a
19-19a
15a
P09473045633