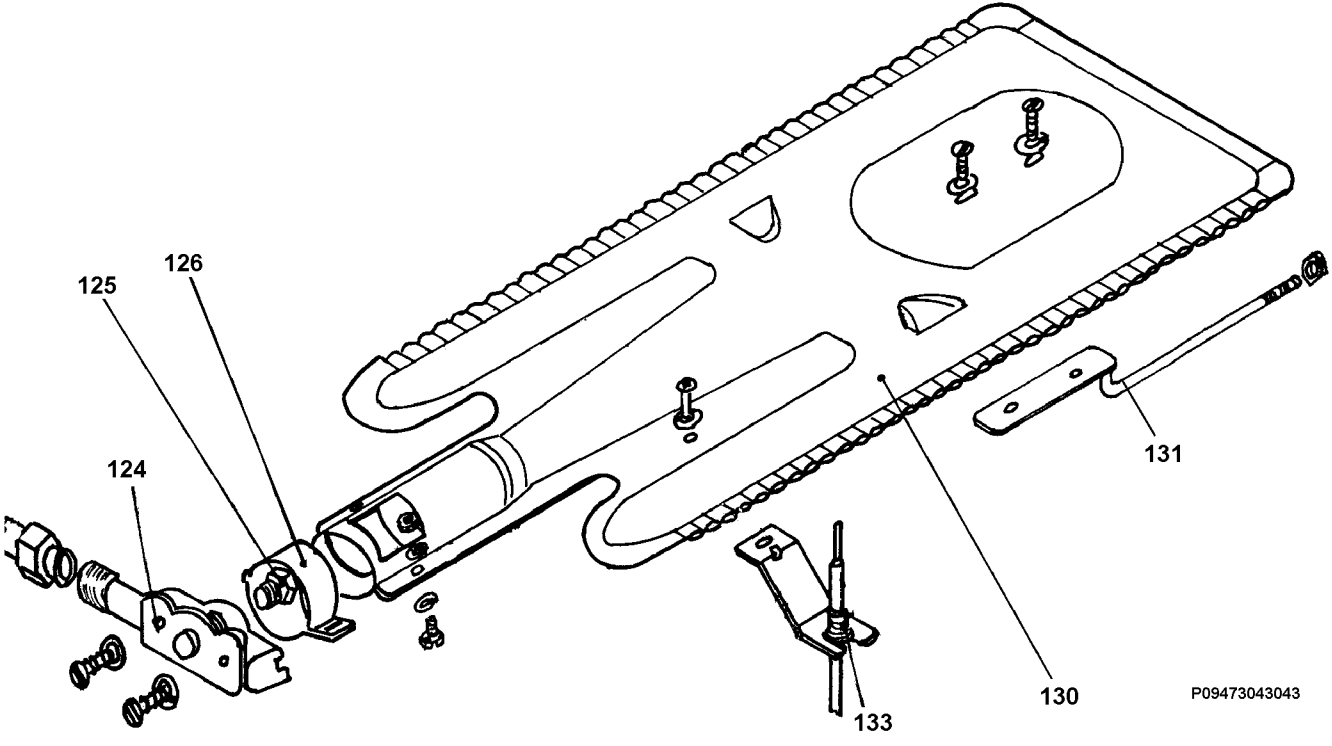
125
126
124
131
130
133
P09473043043