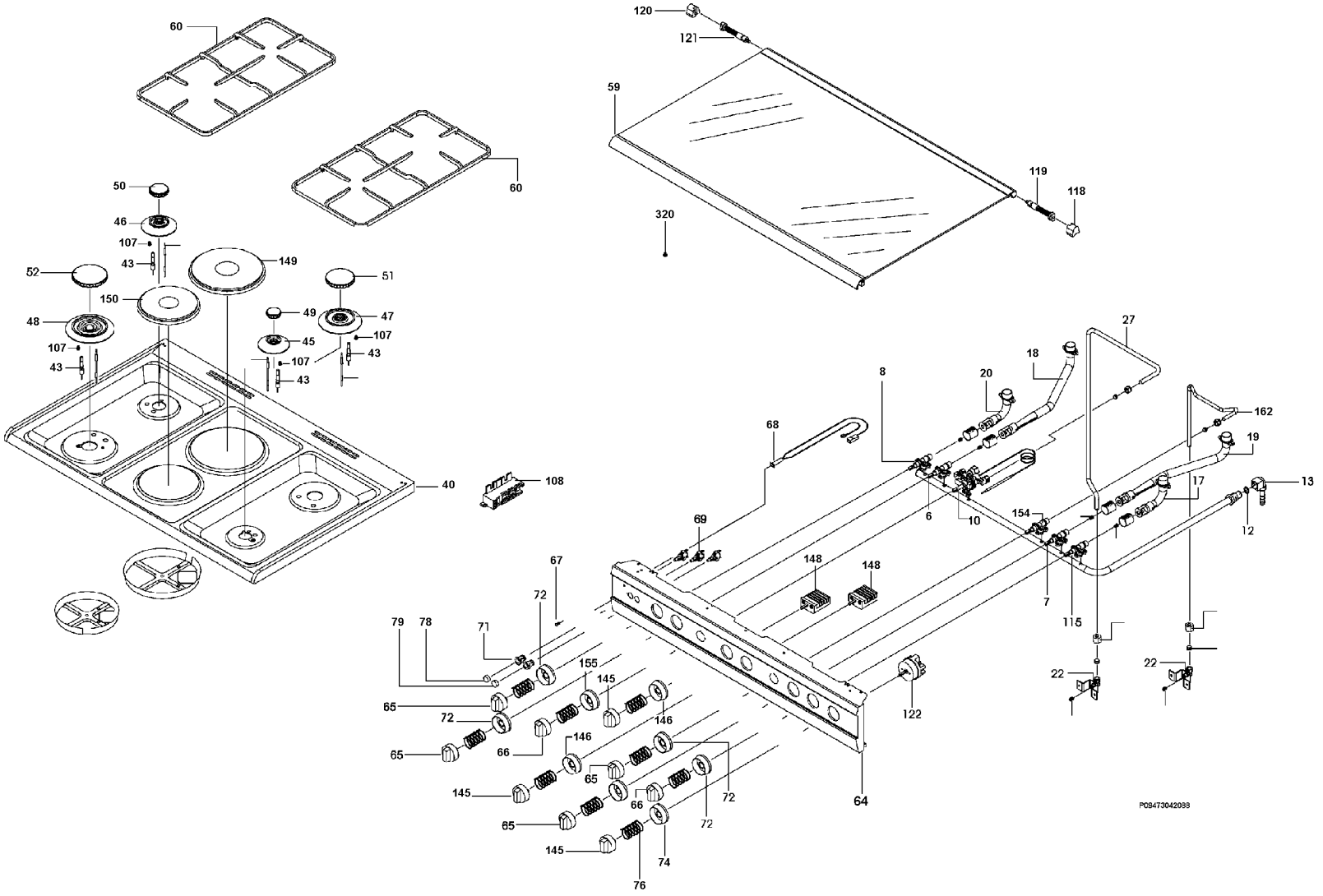
60
60
50
46
107
43
52
149
150
51
48
49
47
45
107
43
107
43
107
43
40
108
120
121
59
119
118
320
27
18
8
20
162
19
68
17
13
6
10
154
12
69
148
148
7
115
67
72
79
78
71
155
145
22
22
65
72
146
122
65
66
146
65
145
72
66
65
72
74
145
76
64
P09473042033