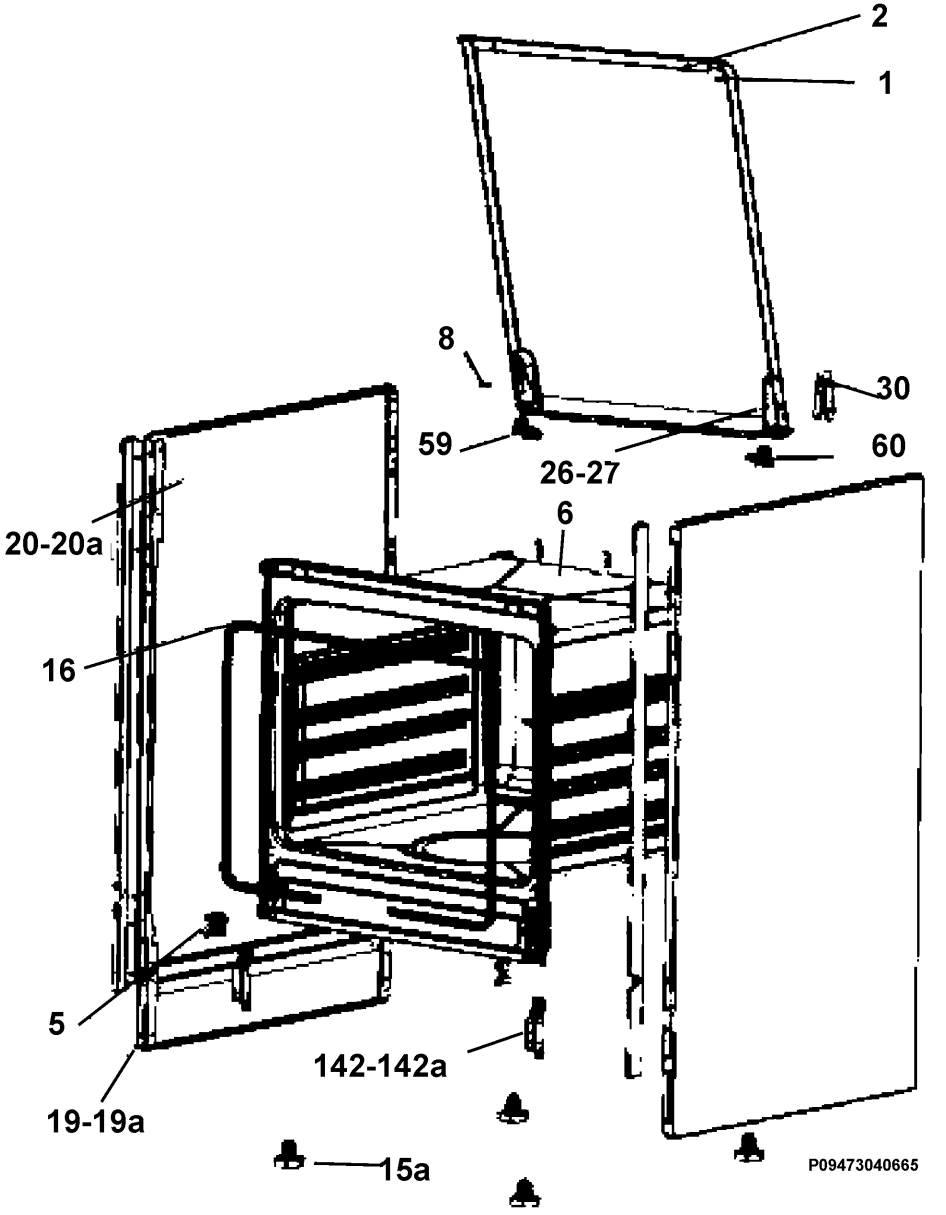
2
1
8
30
59
60
26-27
6
20-20a
16
5
142-142a
19-19a
15a
P09473040665