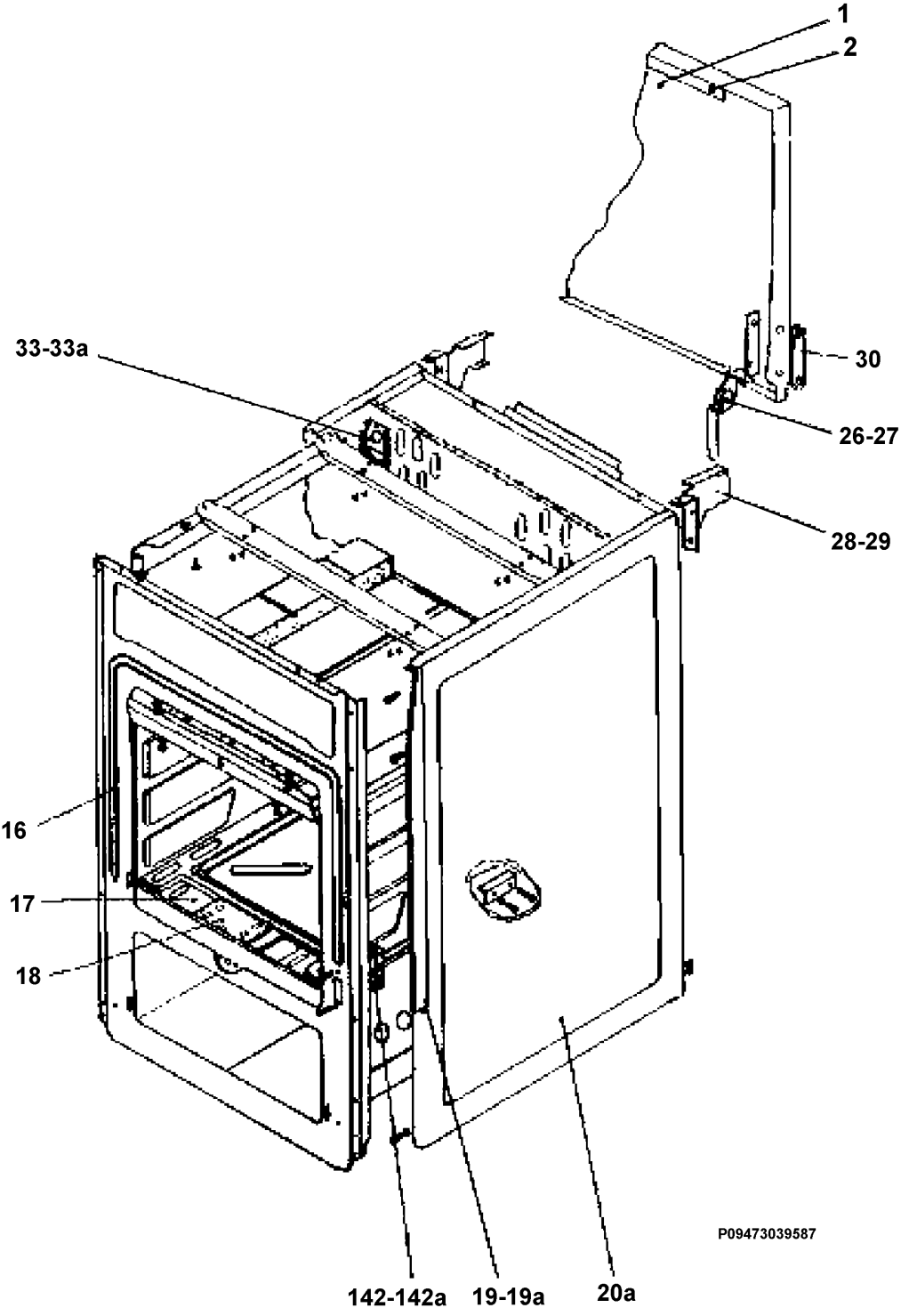
1
2
30
26-27
28-29
33-33a
16
17
18
142-142a
19-19a
20a
P09473039587