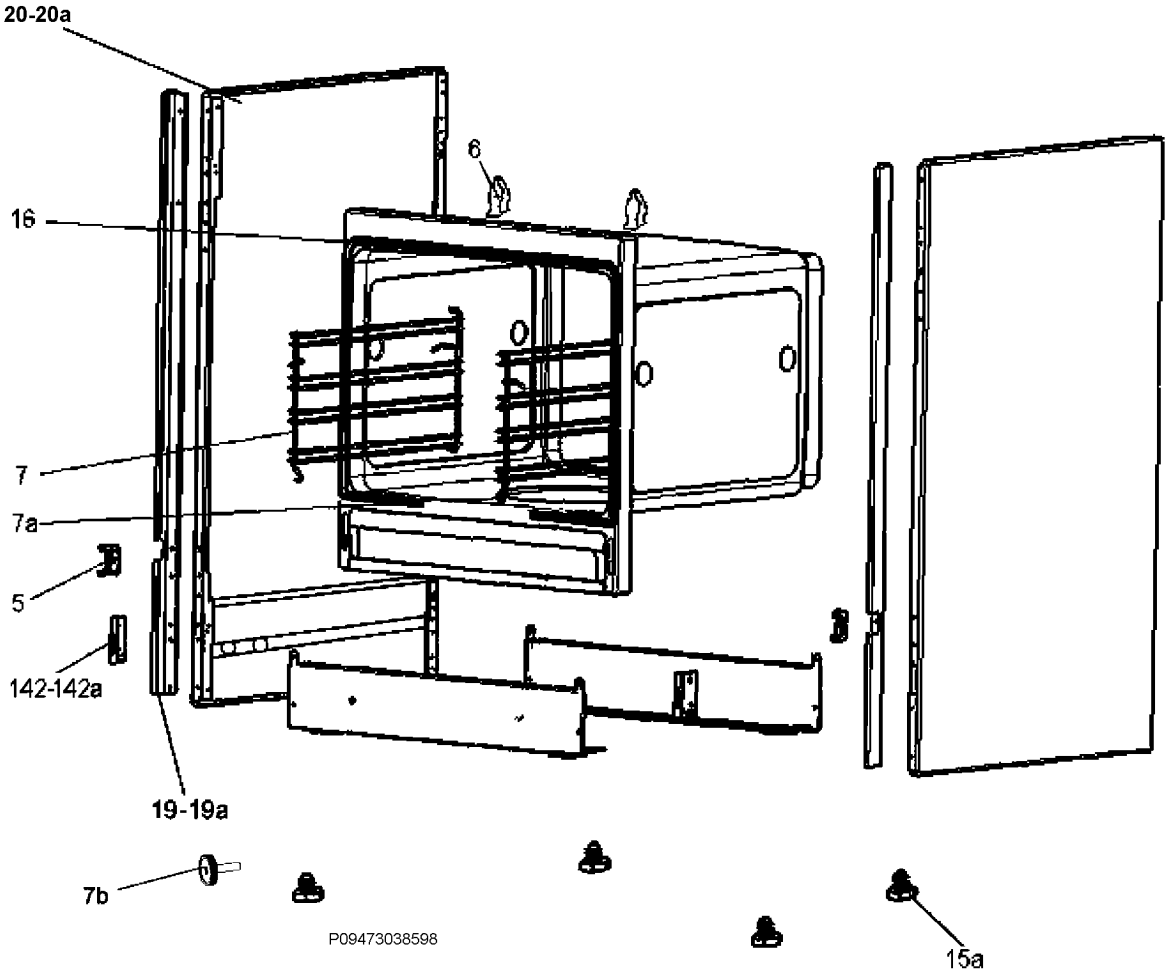
20-20a
6
16
7
7a
5
142-142a
19-19a
7b
P09473038598
15a