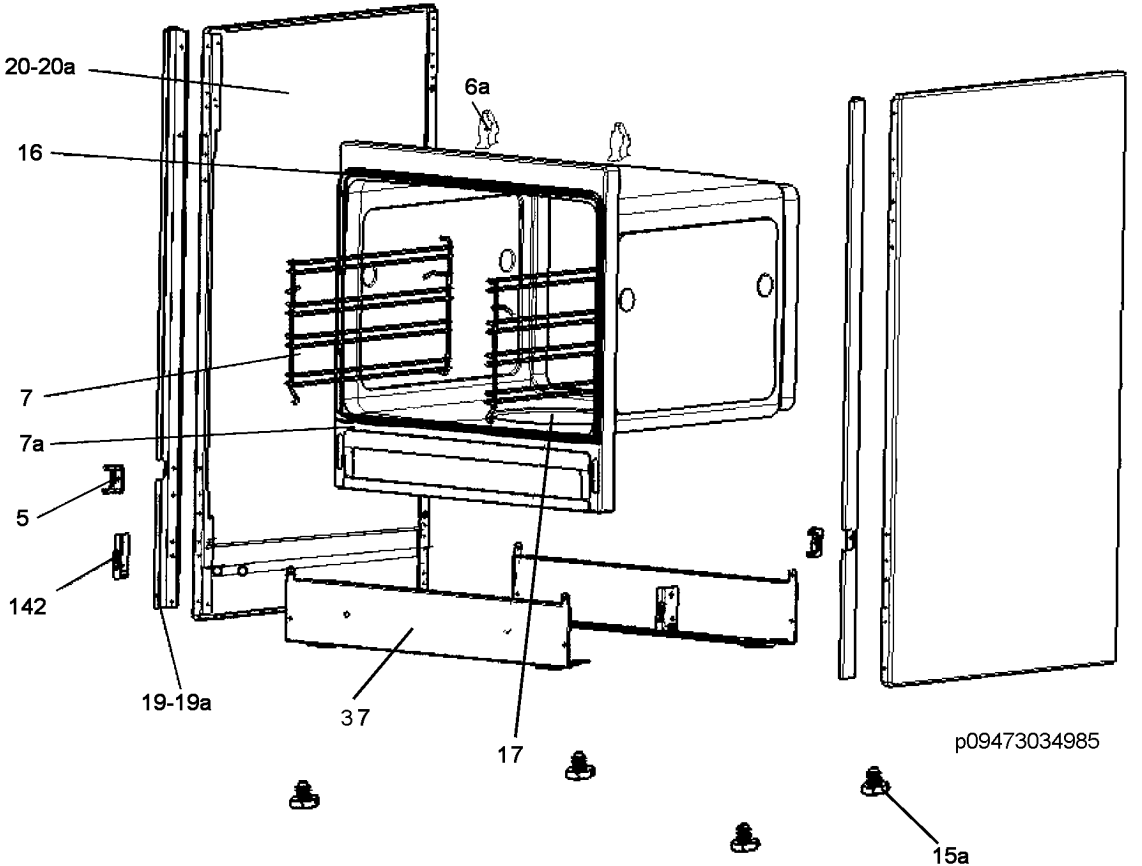
20-20a
6a
16
7
7a
5
142
19-19a
37
17
p09473034985
15a