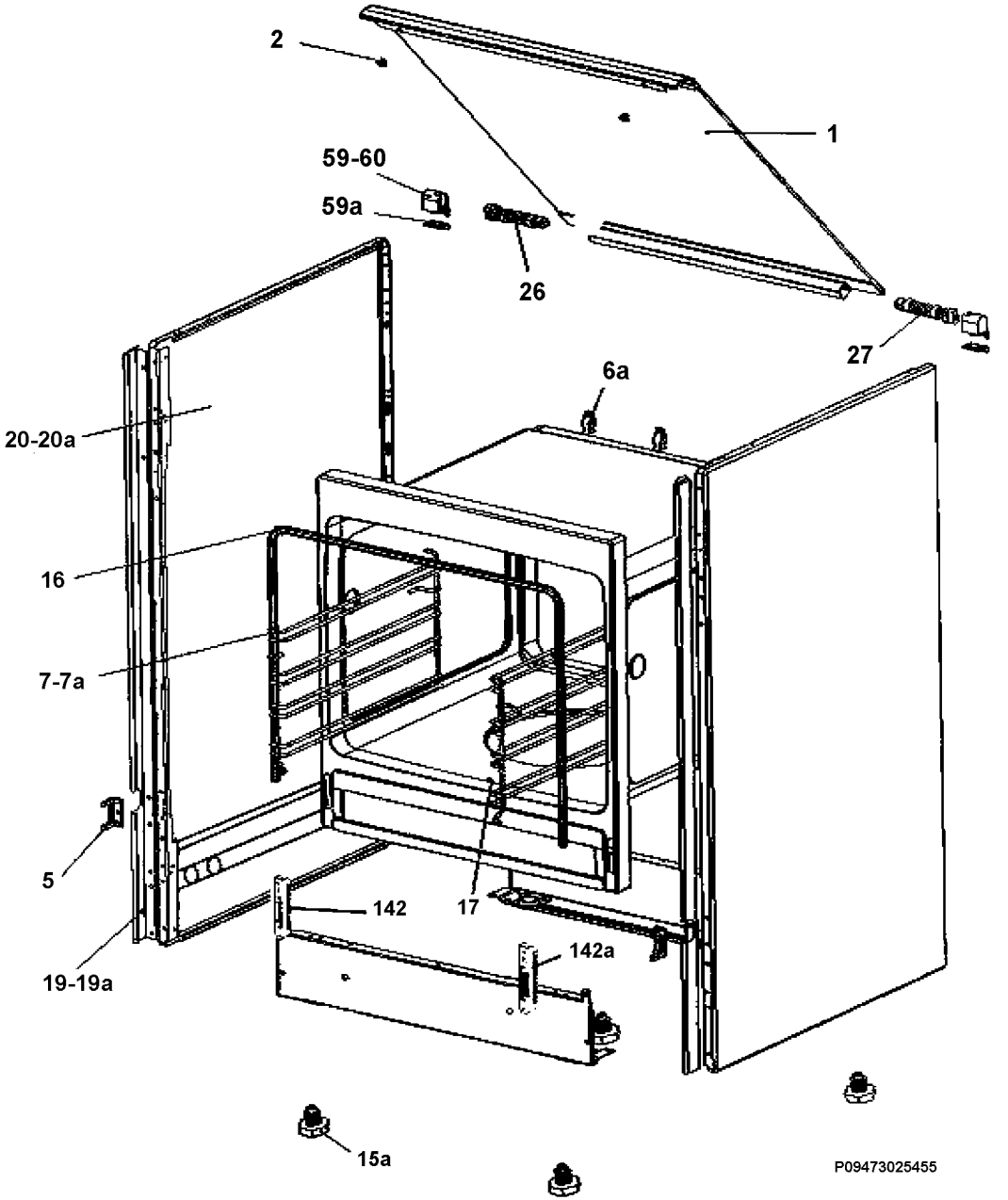
2
1
59-60
59a
26
27
6a
20-20a
16
7-7a
5
17
142
142a
19-19a
15a
P09473025455