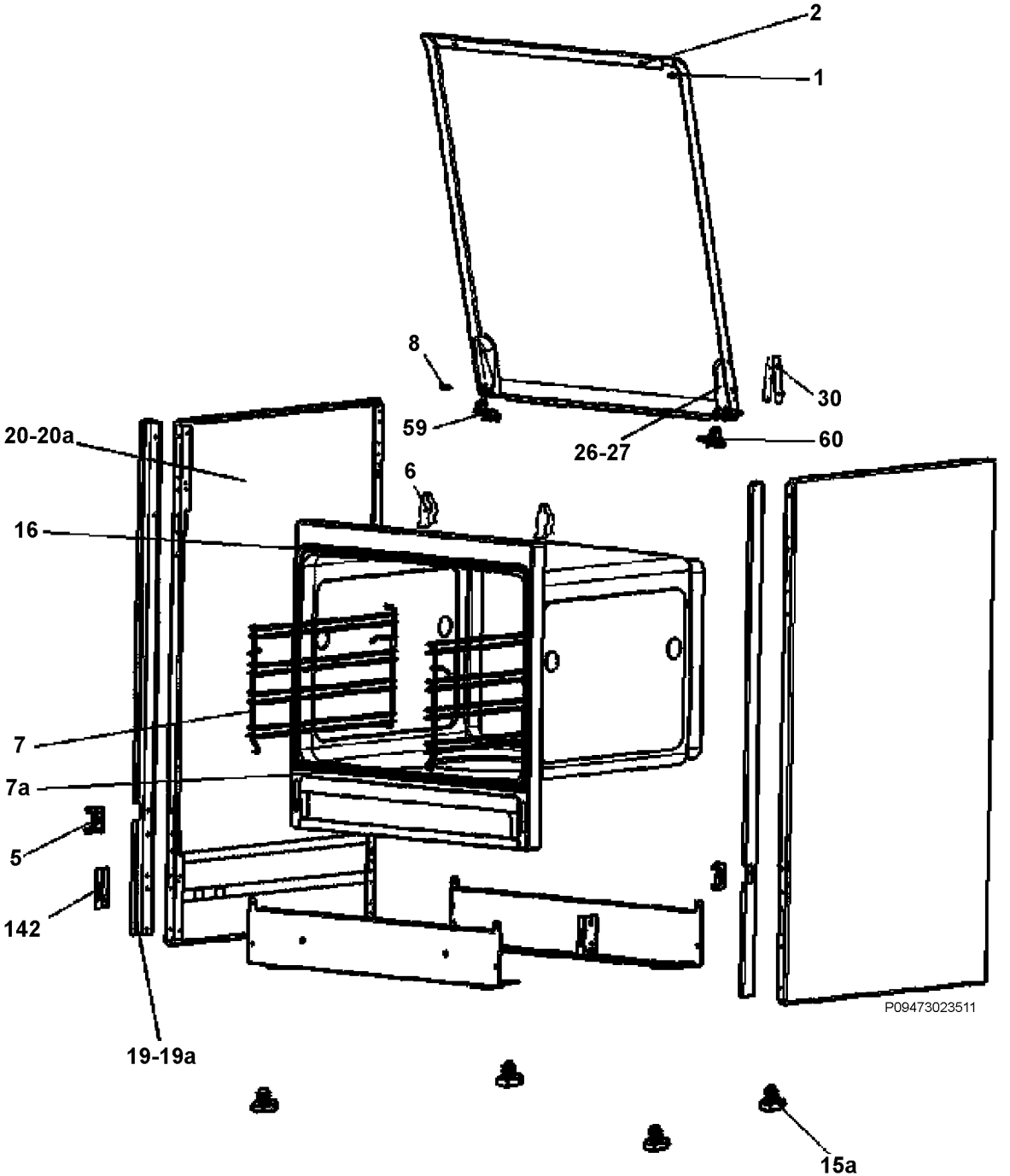
2
1
8
30
59
60
26-27
20-20a
6
16
7
7a
5
142
19-19a
15a
P09473023511