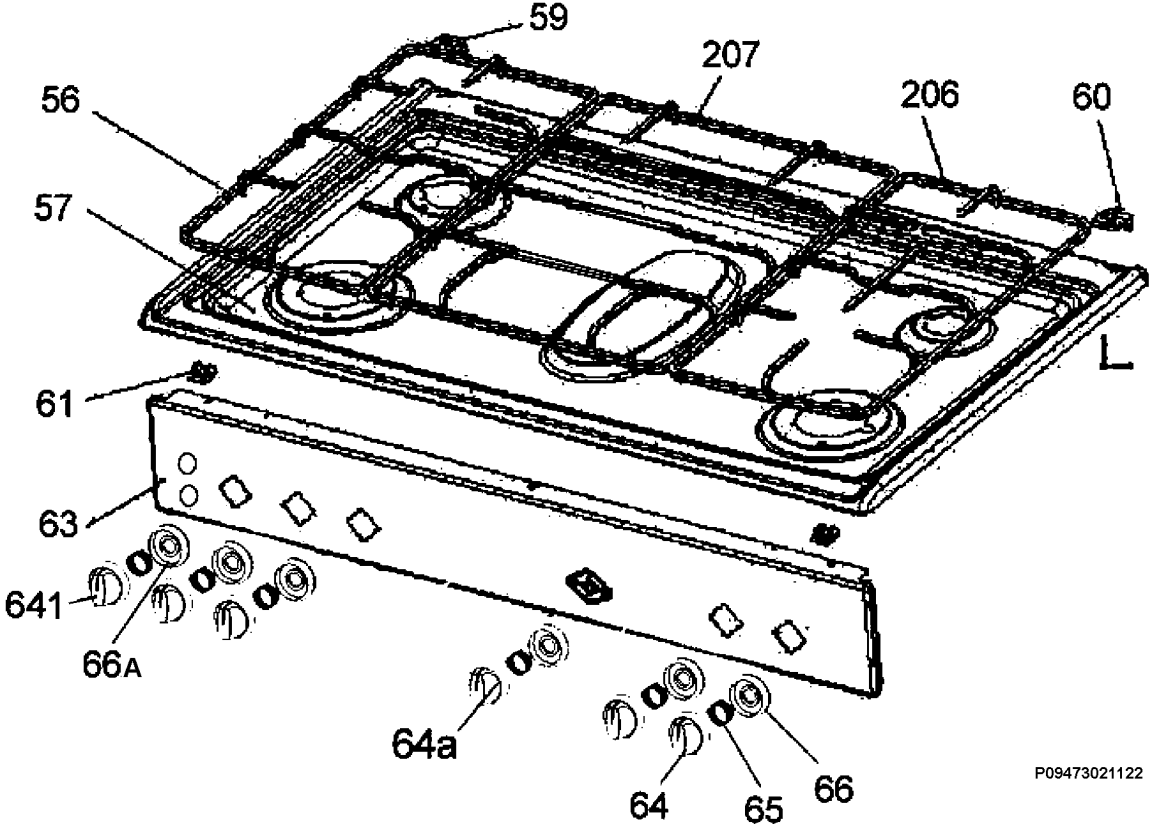
59
207
56
206
60
57
L
61
63
641
66A
64a
64
65
66
P09473021122