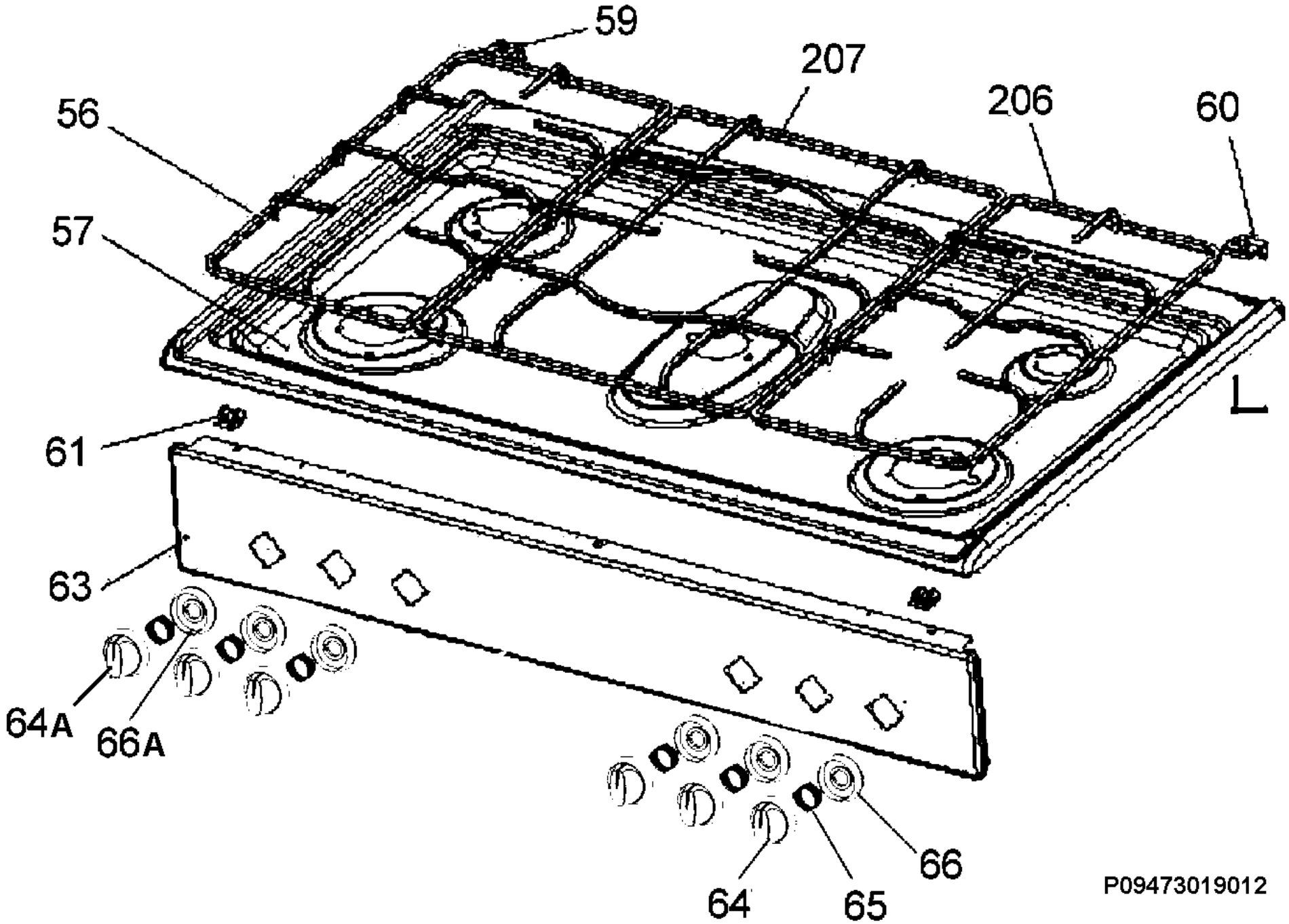
59
207
206
60
56
57
L
61
63
64A
66A
66
64
65
P09473019012