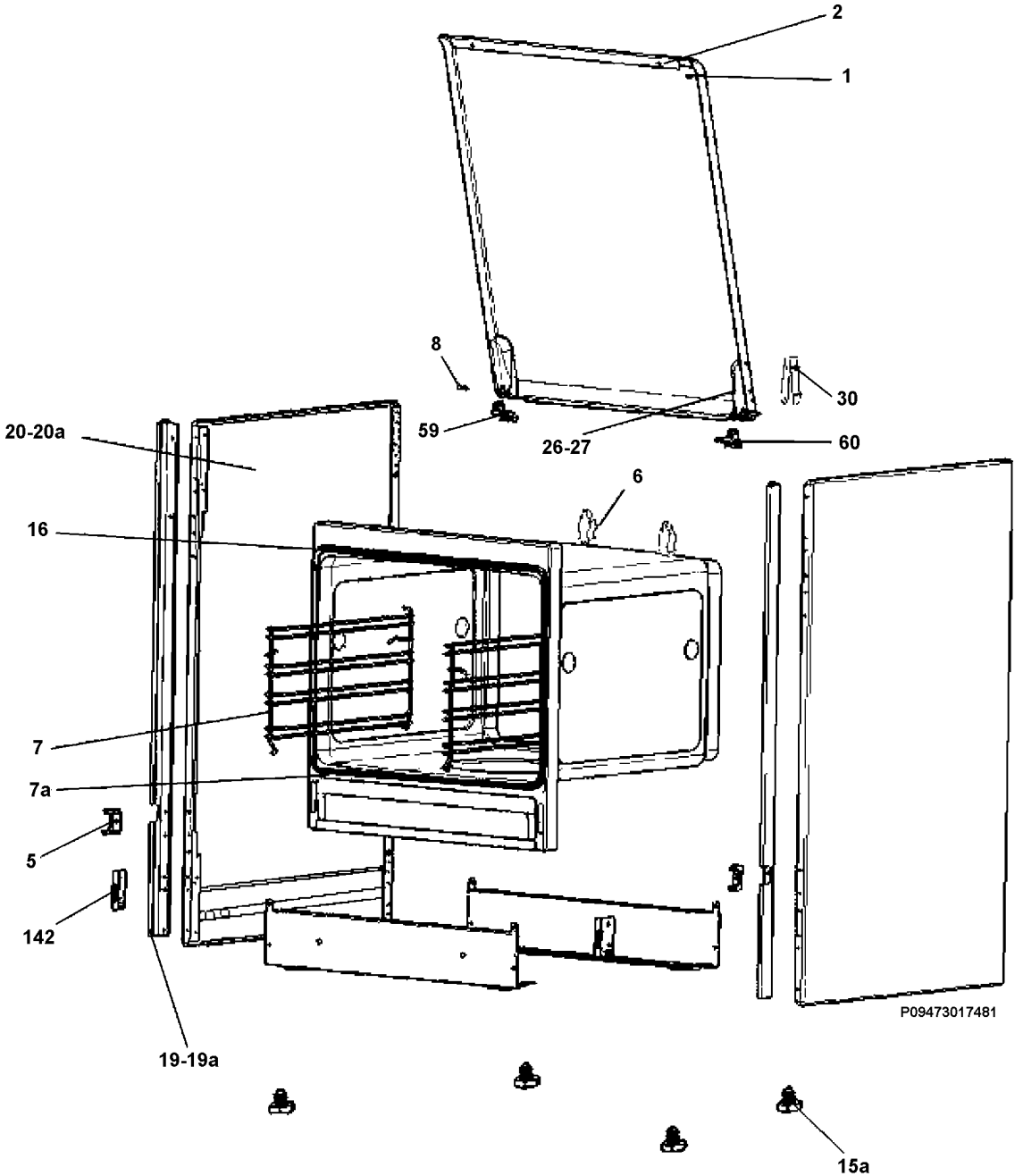
2
1
8
30
59
26-27
60
20-20a
6
16
7
7a
5
142
19-19a
15a
P09473017481